Ведомость листов основного комплекта чертежей КМ

Лист	Наименование	Примечание
1	Общие данные (начало)	
1/1	Задание на фундаменты. Узлы 1–5	
2	Схема расположения колонн и вертикальных связей на отм. +0,000. Сечение 3–3. Ведомость элементов.	
3	Схема расположения подкрановых конструкций. Схема расположения балок перекрытия +3,300 (ур.ч.п). Сечение 1–1	
4	Схема расположения балок покрытия, стропильных ферм, прогонов и связей покрытия	
5	Схема расположения прогонов покрытия	
6	Сечения 1–1, 2–2, 5–5.	
7	Схема расположения фахверка по оси 1 в осях Д – А, схема расположения фахверка по оси 10 в осях А–Д	
8	Схема расположения фахверка по оси А в осях 1 – 10, схема расположения фахверка по оси Д в осях 10 – 1	
9	Узел 6	
10	Узел 8	
11	Узел 7, 9	
12	Узел 10	
13	Узел 14	
14	Узел 12	
15	Узел 11	
16	Узел 19	
17	Узел 15, 16	
18	Узел 17	
19	Узел 18	
20	Узел 20	
21	Узел 21	
22	Узел 22, 23, 27	
23	Узел 30	
24	Узел 24	
25	Узел 25	
26	Узел 25. Сечение 2–2	
27	Узлы 28, 29	
28	Узел 26	
29	Узел 32	
30	Узлы 33, 34, 35	
31	Техническая спецификация стали (Начало)	
32	Техническая спецификация стали (Окончание)	

1. Общие указания

1.1. Настоящий проект разработан на основании архитектурных решений и технического задания
1.2. Место строительства – Московская область
1.3. Климатические условия района строительства:
– расчетная температура наружного воздуха (средняя температура наиболее холодной пятидневки обеспеченностью 0,92) – минус 27 С;
– нормативное ветровое давление (I ветровой район) – 23 кг/м^2 ;
– нормативная снеговая нагрузка (III снеговой район) – 150 кг/м^2 .
1.4. Чертежи проекта разработаны в соответствии с требованиями следующих нормативных документов:
– СП 16.13330.2011 "Актуализированная редакция СНиП II–23–81 "Стальные конструкции";
– СП 20.13330.2016 "Актуализированная редакция СНиП 2.01.07–85 "Нагрузки и воздействия";
– СНиП 21–01–97 "Пожарная безопасность зданий и сооружений";
– СП 28.13330.2012 "Актуализированная редакция СНиП 2.03.11–85 "Защита строительных конструкций от коррозии".
1.5. За условную отметку 0,000 принят уровень чистого пола 1–го этажа.

2. Материал конструкций.

2.1. Материал конструкций указан на листах комплекта чертежей и в таблицах "Ведомость элементов". Материал фасонок, накладок, ребер и других деталей в узлах сопряжения конструкций соответствует принятому для данных деталей виду металлопроката в технической спецификации металла , а также оговорен в необходимых случаях в примечаниях на рабочих чертежах.
2.2. Применённые материалы соответствуют перечню материалов для стальных конструкций по СП 16.13330.2011.
2.3. В случае невозможности заказа металлопроката из материала, указанного в проекте, следует обратиться к организации–разработчику данного проекта для согласования вопроса о замене марки материала.

3. Изготовление и монтаж конструкций.

3.1. Изготовление и монтаж конструкций производить в соответствии с требованиями ГОСТ 23118–99 и СП 53–101–98, монтаж – согласно СНиП 3.03.01–87 "Несущие и ограждающие конструкции. Монтаж стальных конструкций".
3.2. При разработке чертежей марки КМД и изготовлении металлоконструкций учитывать указания, имеющиеся в рабочих чертежах. В случаях, оговоренных в проекте, заделку зазоров и стыков металлоконструкций производить по месту с использованием технических решений, приведенных в чертежах маркок АР и КЖ.
3.3. Все конструкции крепить на усилия, приведенные в ведомостях элементов конструкций на листах комплекта. Отдельные элементы, сечения которых приняты конструктивно и для них в ведомостях элементов не приведены опорные реакции, крепить на усилие 5 тнс.
3.4. Конструирование сварных соединений в узлах сопряжения металлоконструкций производить в соответствии с требованиями СП 16.13330.2011.
3.5. Материал для механизированной и ручной сварки заводских и монтажных сварных соединений принимать по СП 16.13330.2011 и приложению 12 СНиП 2.03.11–85. Контроль качества ответственных сварных швов осуществлять физическими методами.
3.6. Размеры сварных швов, не указанные в чертежах, определяются при разработке чертежей КМД по расчетным усилиям, приведенным в таблицах элементов или узлах, минимальные катеты не оговоренных угловых швов принимать по СП 16.13330.2011.
3.7. Примененные в проекте обычные болты имеют класс точности В приняты по классу прочности 8.8 ГОСТ 7798–70* с дополнительными испытаниями по пункту 4.10 ГОСТ 1759–0.67 с гайками класса 6 по ГОСТ 15525–70* и с шайбами по ГОСТ 11371–79*. Не допускается применение кипящей и автоматной сталей согласно пунктам 2.2.4, 2.2.5, 2.2.6 ГОСТ 1759.0–87*. Решение по предупреждению самоотвинчивания гаек – постановка контргаек.
3.8. Конструирование соединений в узлах сопряжения металлоконструкций на болтах всех типов, указанных выше, производить в соответствии с требованиями СП 16.13330.2011.
3.9 Сварные соединения выполнять полуавтоматической сваркой в среде углекислого газа по ГОСТ 8050–76 сварочной проволокой СВ–08Г2С по ГОСТ 2246–70 или порошковой проволокой ПП–АН8.
3.10 В случае изменения режима сварки при разработке чертежей КМД, размеры указанных на чертеже швов должны быть пересчитаны в соответствии с указаниями СП 16.13330.2011
3.11. Монтажные сварные швы выполнять электродами 342А по ГОСТ 9467–75*.
3.12. Величина предварительного натяжения высокопрочных болтов М24 составляет 245 кН.

4. Защита металлических конструкций от коррозии

4.1. Расчетная температура воздуха внутри принята +20С, среда неагрессивная.
4.2. Степень очистки поверхности несущих стальных конструкций от окислов (окалины, ржавчины, шлаковых включений) перед нанесением защитных покрытий должна соответствовать требованиям приведенным в таблице 30 СНиП 2.03.11–85.
4.3. Антикоррозийную защиту выполнять в соответствиями с требованиями следующих нормативных документов:
– СП 28.13330.2012 "Защита строительных конструкций от коррозии".
– ГОСТ 12.3.005–75* "Работы окрасочные. Общие требования безопасности".
– ГОСТ 12.3.035–84 "ССБТ Строительство. Работы окрасочные. Требования безопасности".
4.4. Состав антикоррозийной защиты применять следующим:
4.4.1. – Несущие металлоконструкции.
Все металлоконструкции окрасить грунтовкой ГФ–021 красно–коричневого цвета

Взам. инв. N | Подпись и дата | Инв. N подл.

Изм.	Кол.уч	Лист	N док	Подп.	Дата	П–10/20–КМ		
						Производственно–складской комплекс, здание №2 (2–я очередь строительства) по адресу: Московская область, Раменский городской округ, к.н. 50:23:0040332:502		
Выполнил		Дуров					Стадия	Лист	Листов
Проверил		Васильченко					П	36	
ГИП		Васильченко							
						Общие данные	ООО "ПСК ВИК"		
Нормоконтр.		Филиппов							

Задание на фундаменты

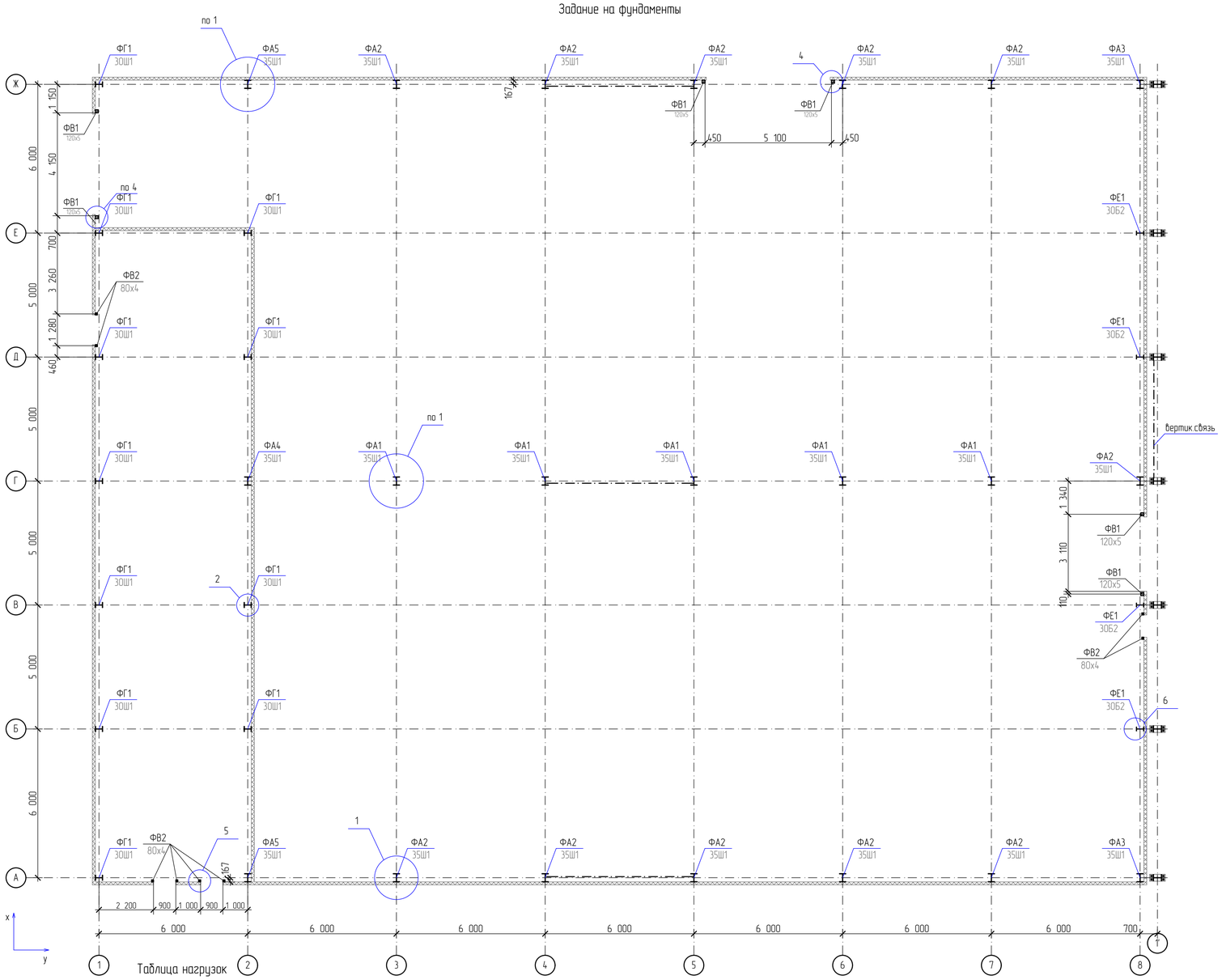

Таблица нагрузок

Обозначение фундамента	Nmin, т	Mx, тм	Qx, т	My, тм	Qy, т
ФА1	10		±1,2	±5,4	
ФА2	8		±1	±6	
ФА3	4		±1	±3	
ФА4	10		±1,2	±5,4	
ФА5	8		±1	±6	
ФБ1	2,5	±1			0,6
ФБ2	1,3		±0,6	±0,5	
ФВ1	2				
ФВ2	1				
ФГ1	10	±3			±1
ФД1	16	±8			±2
ФЕ1	3	±3			±2

Обозначение фундамента	Nmax, т	Mx, тм	Qx, т	My, тм	Qy, т
ФА1	54		±2	±5	
ФА2	19		±1	±9	
ФА3	10		±1	±4,5	
ФА4	45		±1	±3,0	
ФА5	25		±1	±6,0	
ФБ1	2,5		±1		0,6
ФБ2	13		±0,6	±0,5	
ФВ1	2				
ФВ2	1				
ФГ1	22	±3			±1
ФД1	27	±10			±2
ФЕ1	12	±3			±2

Усилия в связевых блоках

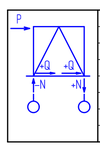

	Ветер	
фундаментп	N, т	Q, т
ФАс,	±2	±1,5

ФГ

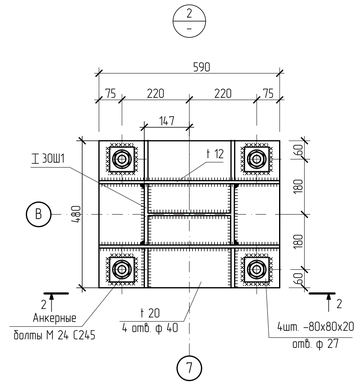

ФА

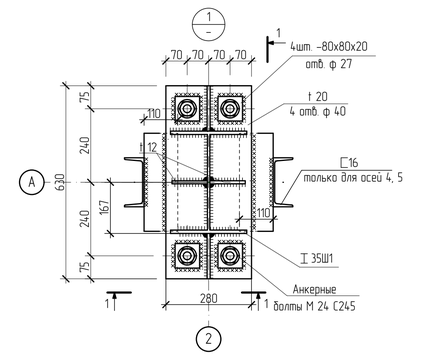

2 – 2

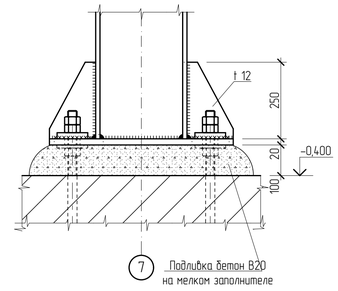

1 – 1

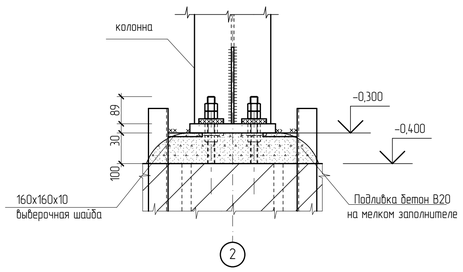

ФЕ

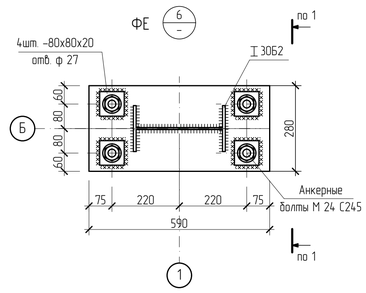

ФБ1

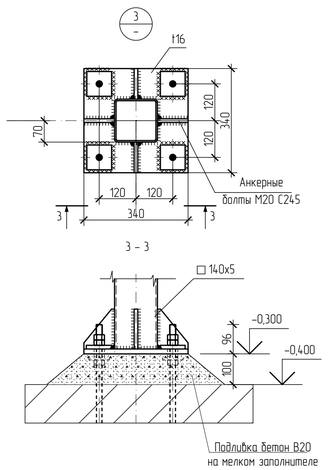

ФВ1

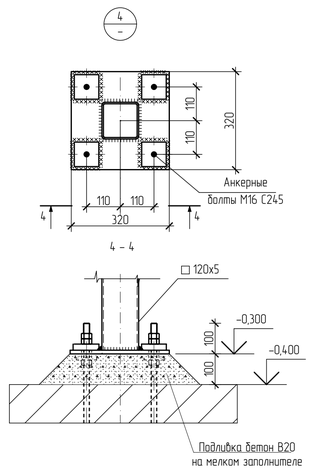

ФВ2

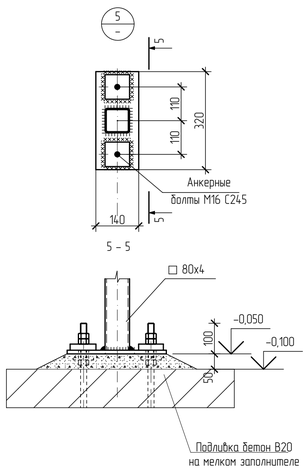

1. Нагрузки на фундаменты определены на основании Технического задания
2. В таблице приведены значения расчетных нагрузок, действующих по центрам тяжести сечений колонн в уровне отметки низа опорных плит колонн.
3. Конструкция цоколя, его толщина и отметка верха определяются проектной организацией.
4. В обозначении фундаментов буквы после Ф обозначают отличия баз колонн по размерам, цифры – отличия по нагрузкам. Фундаменты с одинаковыми буквами имеют одинаковые геометрические размеры.
5. Базы всех колонн обетонировать.
6. Нагрузки на фундаменты колонн не учитывают нагрузку от веса полов и цоколя.
7. На плане указана привязка центров баз колонн. Если привязка не указана, то считать расположение базы колонны на пересечении координационных осей.

						П-10/20-КМ			
						Производственно-складской комплекс, здание №2 (2-я очередь строительства) по адресу: Московская область, Раменский городской округ, к.н. 50:23:0040332:502			
Изм.	Кол.уч	Лист	N док	Подп.	Дата				
Выполнил		Дудов			12.04.21		Стадия	Лист	Листов
Проверил		Васильченко			12.04.21		П	1	
ГИП		Васильченко			12.04.21				
						Задание на фундаменты. Узлы 1-5	ООО "ПСК ВИК"		
Нормоконтр.		Филиппов			12.04.21				

формат А1

Взам. инв. N | Подпись и дата | Инв. N подл.

Схема расположения колонн и вертикальных связей на отм. +0,000

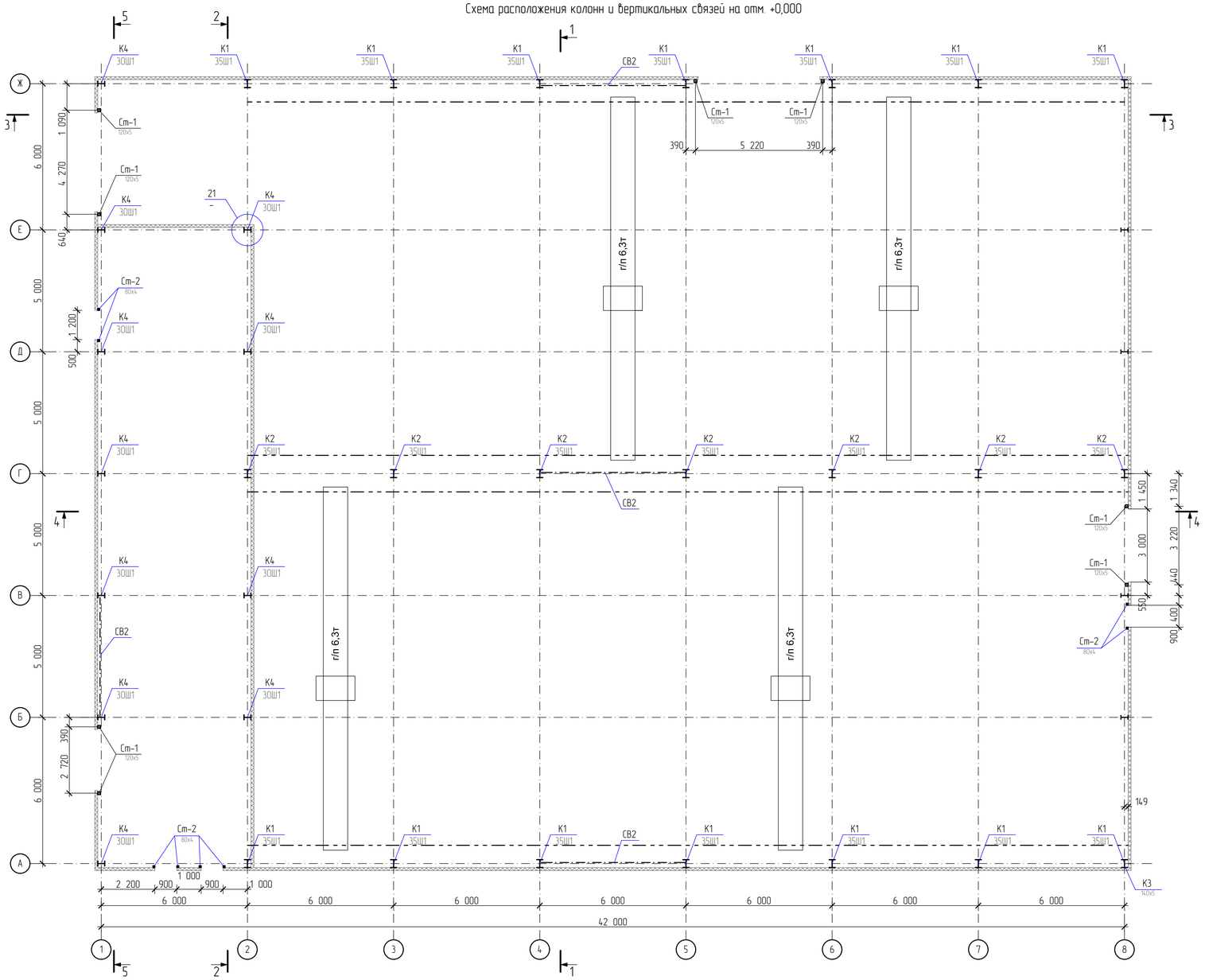

3 – 3

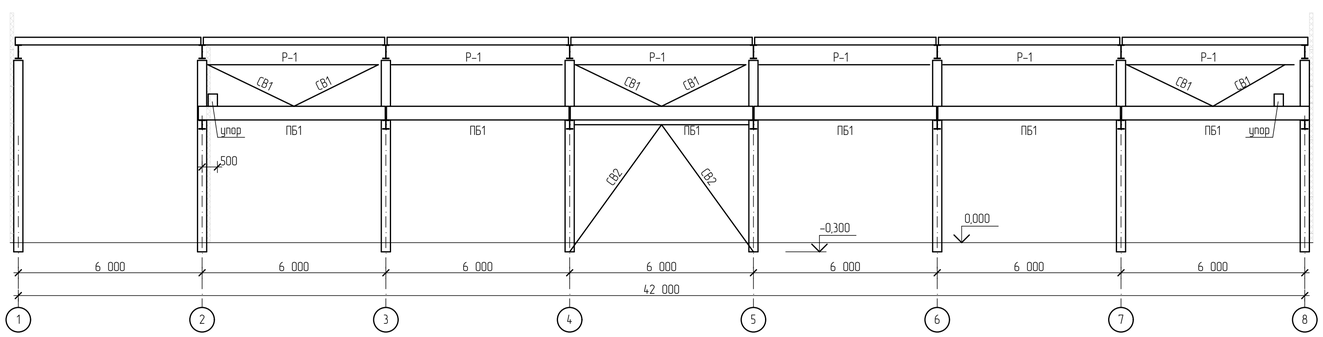

Ведомость элементов

Марка Поз.	Сечение: Эскиз	Поз.	Состав	Усилия для прикрепления: M, т·м	N, т	Q, т	Группа констр.	Наименование стали	Примечание
К1			35Ш1	см. задание на ф-ты			3	С245	
К2			35Ш1	см. задание на ф-ты			3	С245	
К3			140х5	см. задание на ф-ты			3	С245	
К4			30Ш1	см. задание на ф-ты			3	С245	
К5			30Б2	см. задание на ф-ты			3	С245	
Б-1			40Б1	22,55		22,55	2	С255	
Б-2			25Б1			6,0	2	С255	
Б-3	1 2	1	240х12	74		20,0	3	С345	
		2	740(500)х8				3	С345	
Б-4	1 2	1	220х10	25		14,7	3	С345	
		2	500х6				3	С345	
Б-5			30Б1			11	2	С255	
Б-6			50Б1			26	2	С255	
ПБ-1	1 2 3	1	320х10			14,7	2	С255	
		2	440х6				2	С255	
		3	200х10				2	С255	
Р-1			100х4	по гибкости			3	С245	
Р-2			20	по гибкости			3	С245	
ПР-1			гн250х125х6			2,6	3	С245	
ПР-2	2 шаг 2000 1 1	1	гн250х125х6			1,3	3	С245	
		2	гн100х50х6				3	С245	
ПР-3			100х4	конструктивно			3	С245	
Ст-1			120х5	конструктивно			3	С245	
Ст-2			80х4	конструктивно			3	С245	
а			90х6				3	С245	
б			2L 90х6				3	С245	
СВ1			90х6				3	С245	
СВ2			120х5				3	С245	
СВ3			63х5				3	С245	
С1			80х4				3	С245	

Изм.	Кол.уч.	Лист	N док.	Подп.	Дата	П-10/20-КМ
Выполнил		Дудов				Производственно-складской комплекс, здание №2 (2-я очередь строительства) по адресу: Московская область, Раменский городской округ, к.н. 50:23:0040332:502
Проверил		Васильченко				Стадия: П; Лист: 2; Листов:
ГИП		Васильченко				
Нормоконтр.		Филиппов				Схема расположения колонн и вертикальных связей на отм. +0,000. Сечение 3-3. Ведомость элементов. Узлы 7, 21
						ООО "ПСК ВИК"

формат А1

Взам. инв. N | Подпись и дата | Инв. N подл.

Схема расположения подкрановых конструкций

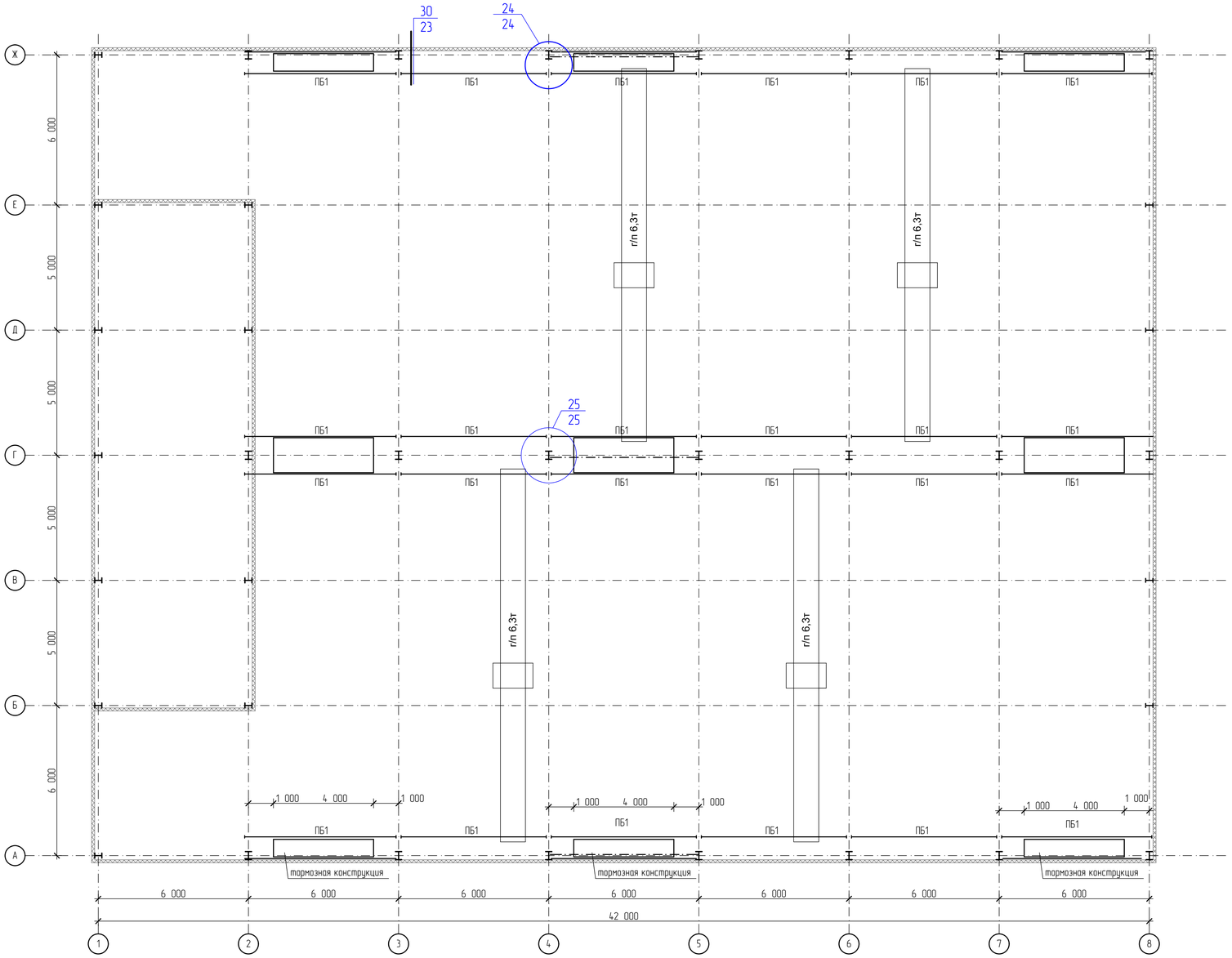

Схема расположения балок перекрытия
на отм. +3,400 (ур.ч.п.)

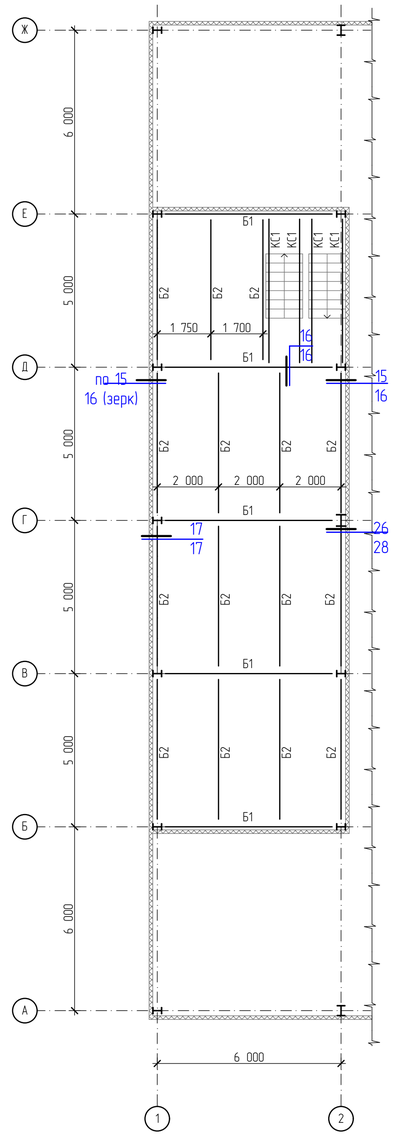

						П-10/20-КМ		
						Производственно-складской комплекс, здание №2 (2-я очередь строительства) по адресу: Московская область, Раменский городской округ, к.н. 50:23:0040332:502		
Изм.	Кол.уч.	Лист	N док.	Подп.	Дата			
Выполнил		Дудов					Стадия	Лист	Листов
Проверил		Васильченко					П	3	
ГИП		Васильченко							
Нормоконтр.		Филиппов				Схема расположения подкрановых конструкций. Схема расположения балок перекрытия +3,300 (ур.ч.п). Сечение 1-1	ООО "ПСК ВИК"	

формат А1

Взам. инв. N

Подпись и дата

Инв. N подл.

Схема расположения балок покрытия

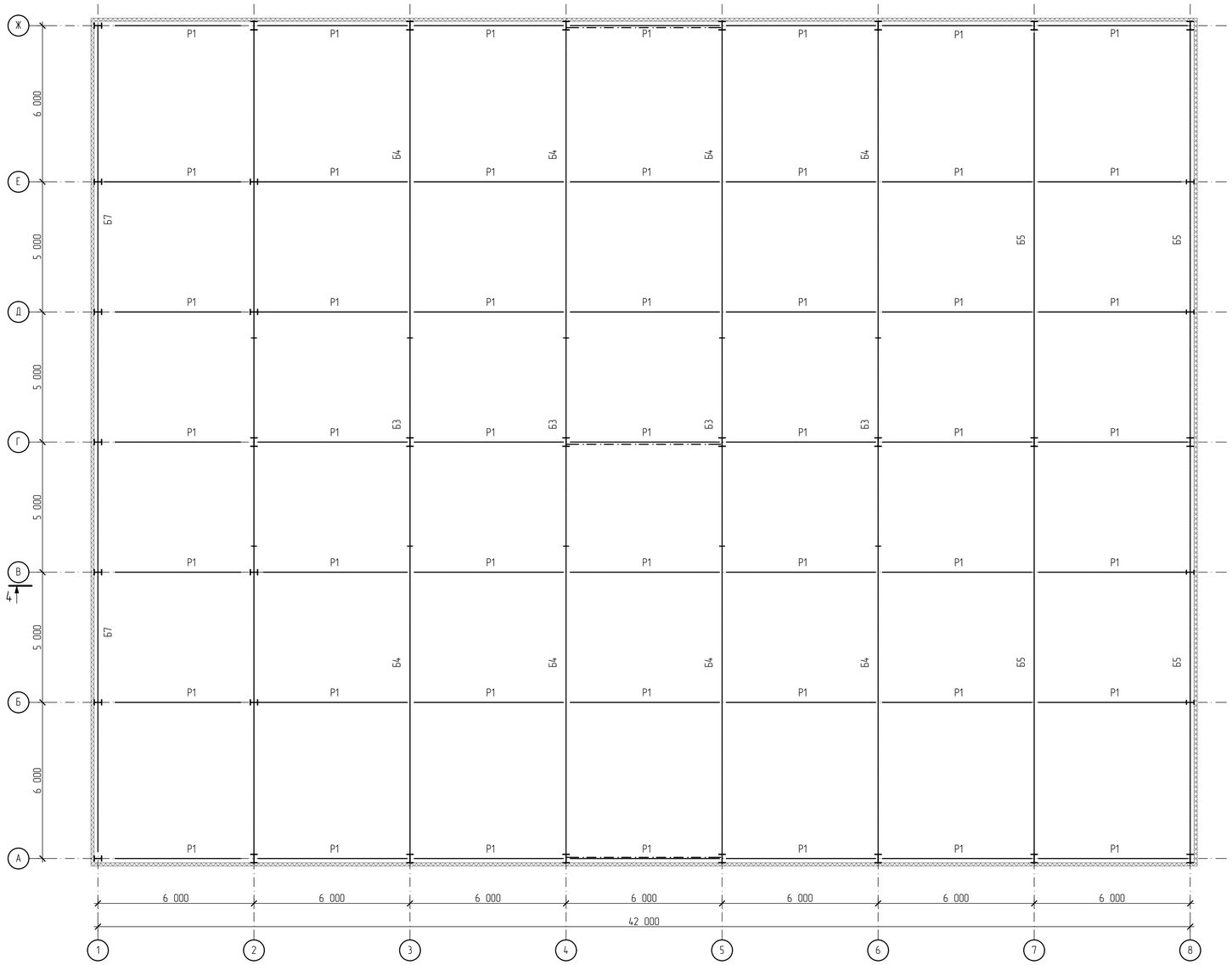

4 – 4

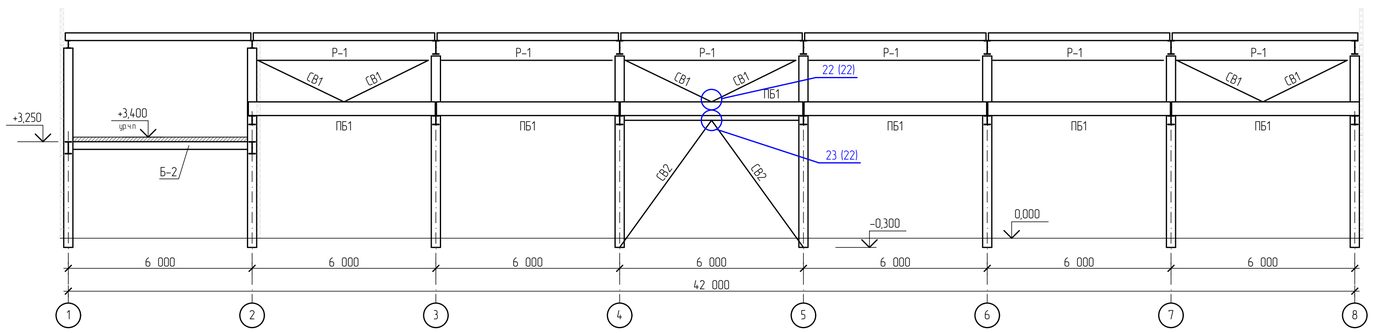

1. Ведомость элементов см. л. 2

						П-10/20-КМ			
						Производственно-складской комплекс, здание №2 (2-я очередь строительства) по адресу: Московская область, Раменский городской округ, к.н. 50:23:0040332:502			
Изм.	Кол.уч.	Лист	N док.	Подп.	Дата				
Выполнил		Вдов					Стадия	Лист	Листов
Проверил		Васильченко					П	4	
ГИП		Васильченко							
						Схема расположения балок покрытия, стропильных ферм, прогонов и связей покрытия Узел 6	ООО "ПСК ВИК"		
Нормоконтр.		Филиппов							

формат А1

Взам. инв. N

Подпись и дата

Инв. N подл.

Схема расположения прогонов покрытия

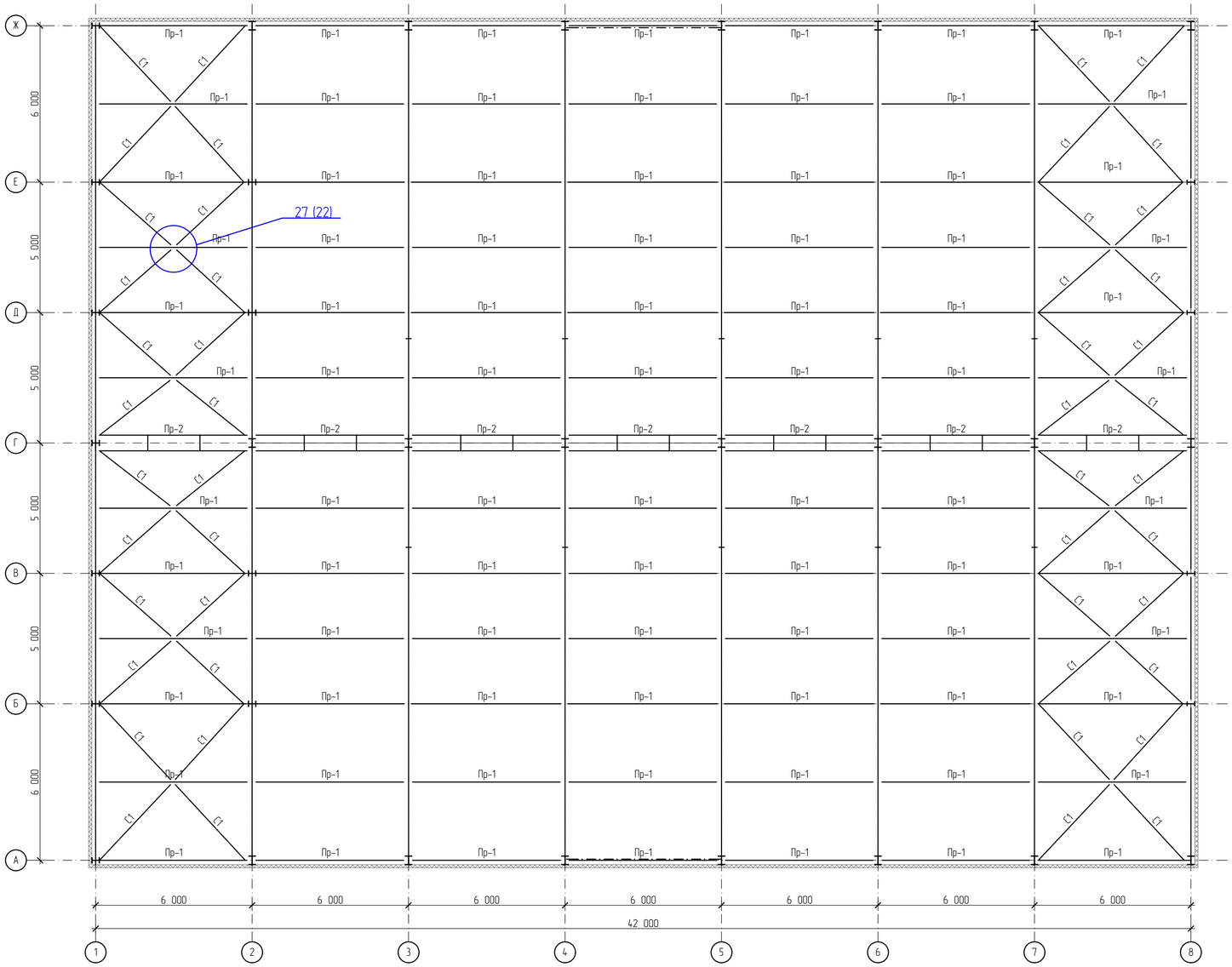

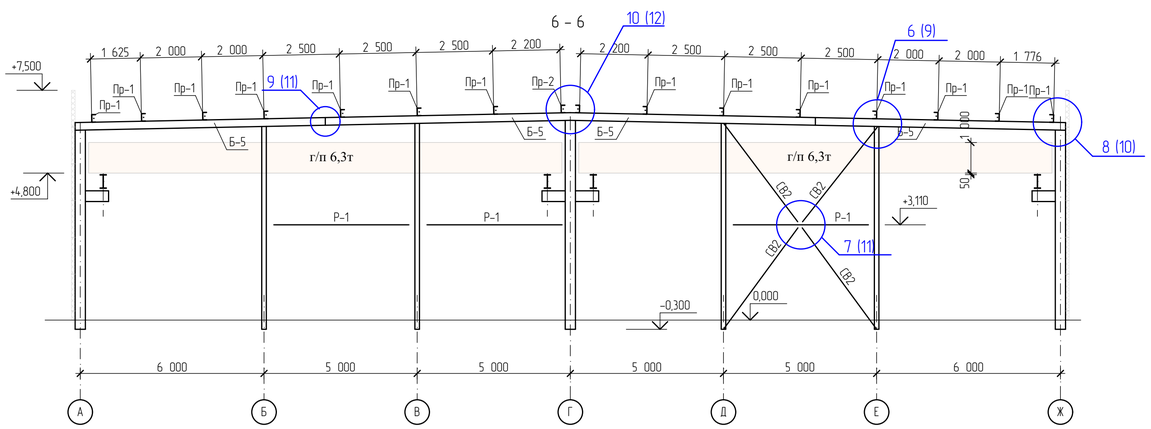

						П-10/20-КМ		
						Производственно-складской комплекс, здание №2 (2-я очередь строительства) по адресу: Московская область, Раменский городской округ, к.н. 50:23:0040332:502		
Изм.	Кол.уч	Лист	N док	Подп.	Дата			
Выполнил		Дудов					Стадия	Лист	Листов
Проверил		Васильченко					П	5	
ГИП		Васильченко							
Нормоконтр.		Филиппов				Схема расположения прогонов покрытия	ООО "ПСК ВИК"		

формат А1

Взам. инв. N

Подпись и дата

Инв. N подл.

1 – 1

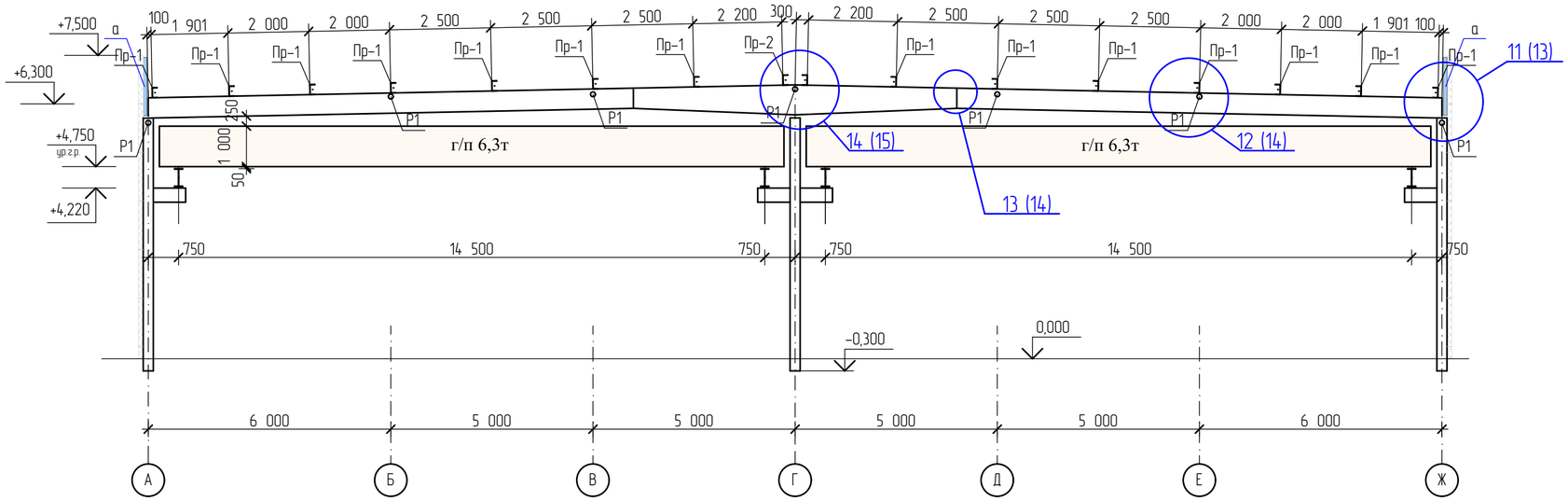

2 – 2

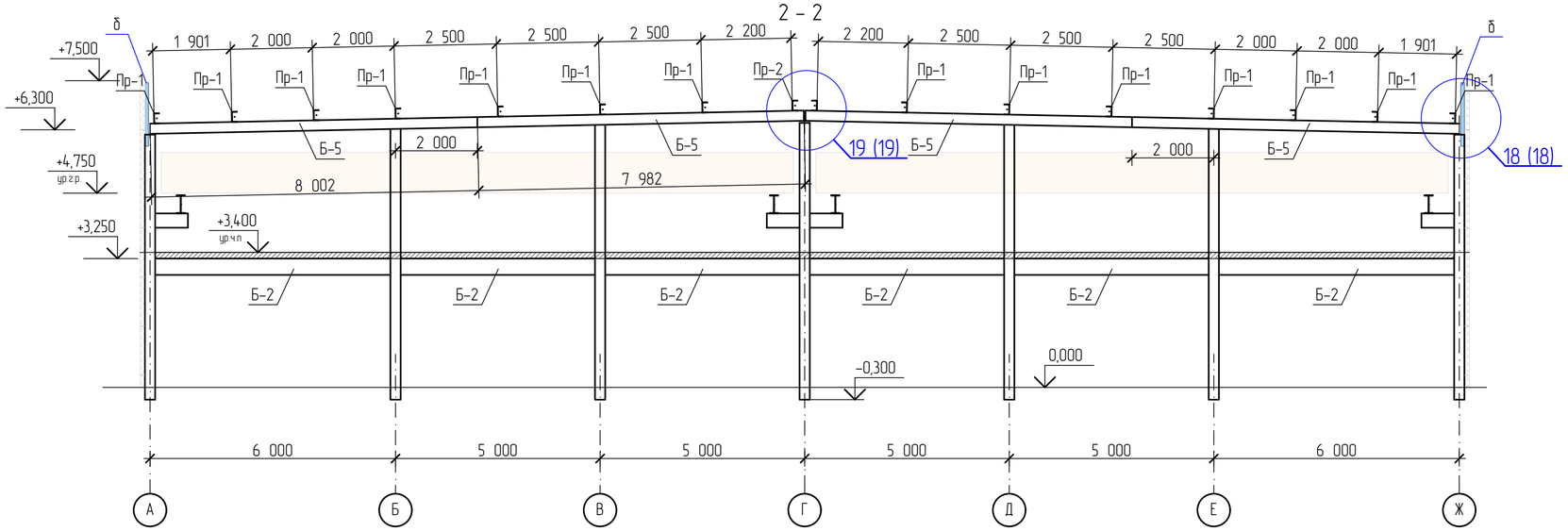

5 – 5

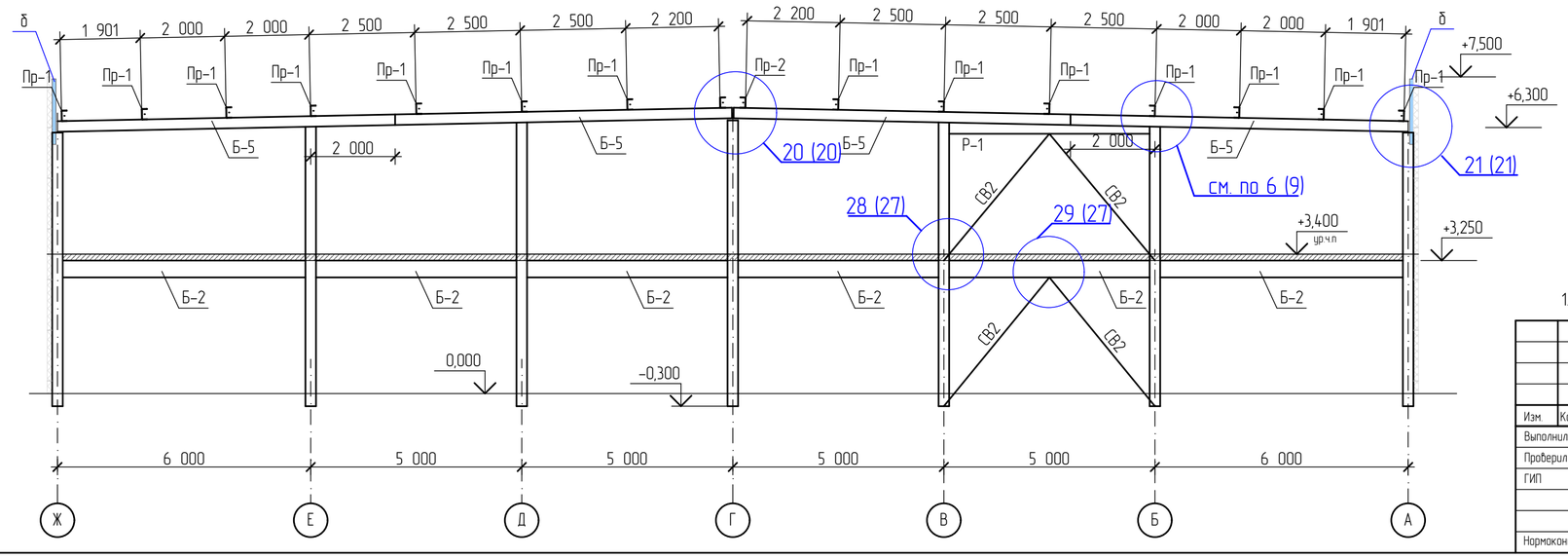

1. Ведомость элементов см. л. 2

						П-10/20-КМ			
						Производственно-складской комплекс, здание №2 (2-я очередь строительства) по адресу: Московская область, Раменский городской округ, к.н. 50:23:0040332:502			
Изм.	Кол.уч	Лист	N док	Подп.	Дата				
Выполнил		Дуров					Стадия	Лист	Листов
Проверил		Васильченко					П	6	
ГИП		Васильченко							
						Сечения 1-1, 2-2.	ООО "ПСК ВИК"		
Нормоконтр.		Филиппов							

Взам. инв. N

Подпись и дата

Инв. N подл.

Схема расположения фахверка по оси 1 в осях Ж – А

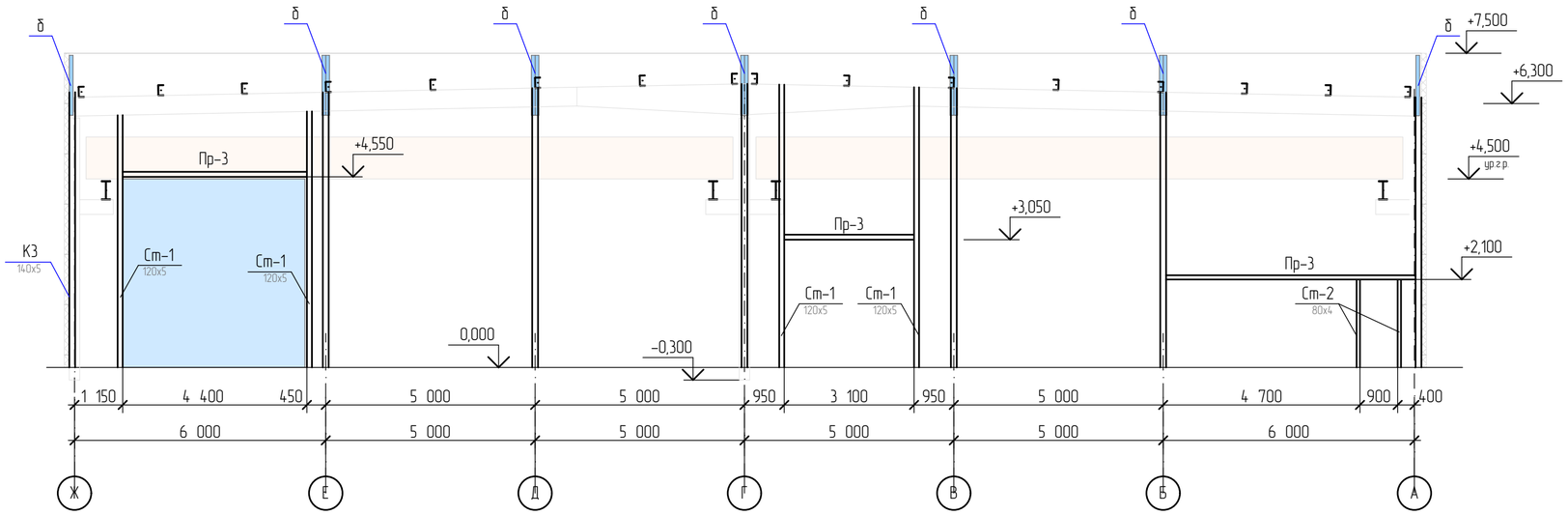

Схема расположения фахверка по оси 8 в осях А – Ж

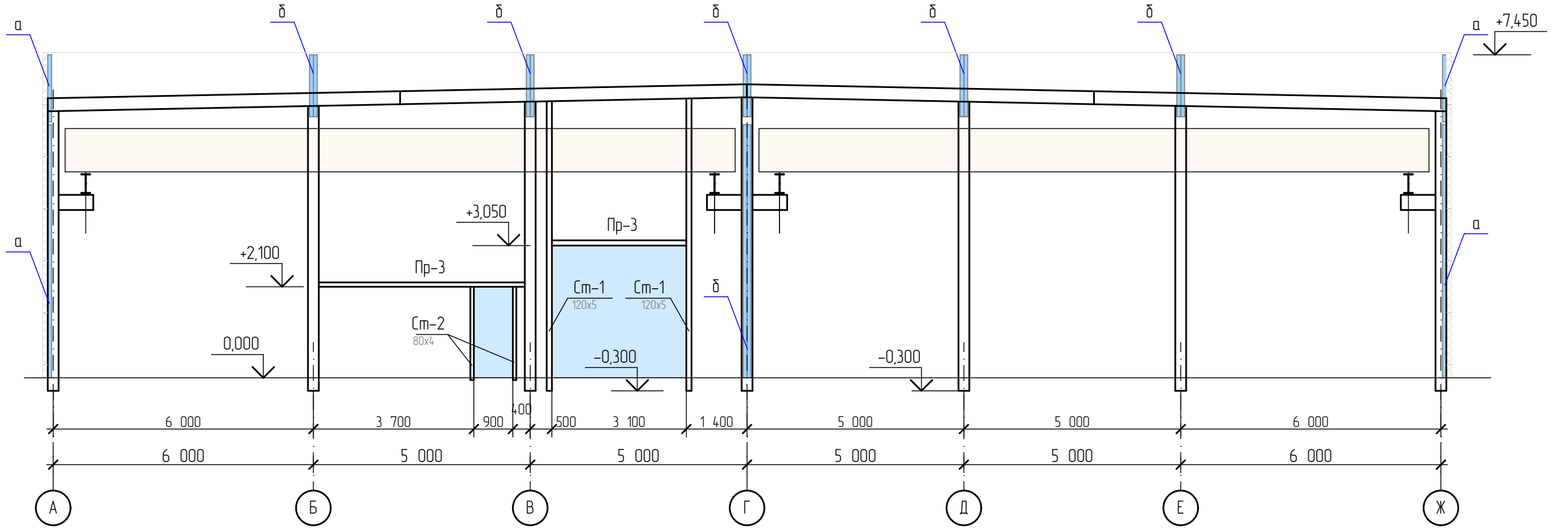

Изм.	Кол.уч	Лист	N док	Подп.	Дата	П-10/20-КМ
						Производственно-складской комплекс, здание №2 (2-я очередь строительства) по адресу: Московская область, Раменский городской округ, к.н. 50:23:0040332:502
Выполнил		Дуров				Стадия: П; Лист: 7; Листов:
Проверил		Васильченко				
ГИП		Васильченко				
Нормоконтр.		Филиппов				Схема расположения фахверка по оси 1 в осях Д – А, схема расположения фахверка по оси 10 в осях А–Д. Узел 11
						ООО "ПСК ВИК"

Взам. инв. N

Подпись и дата

Инв. N подл.

Схема расположения фахверка по оси 1 в осях 1 – 8

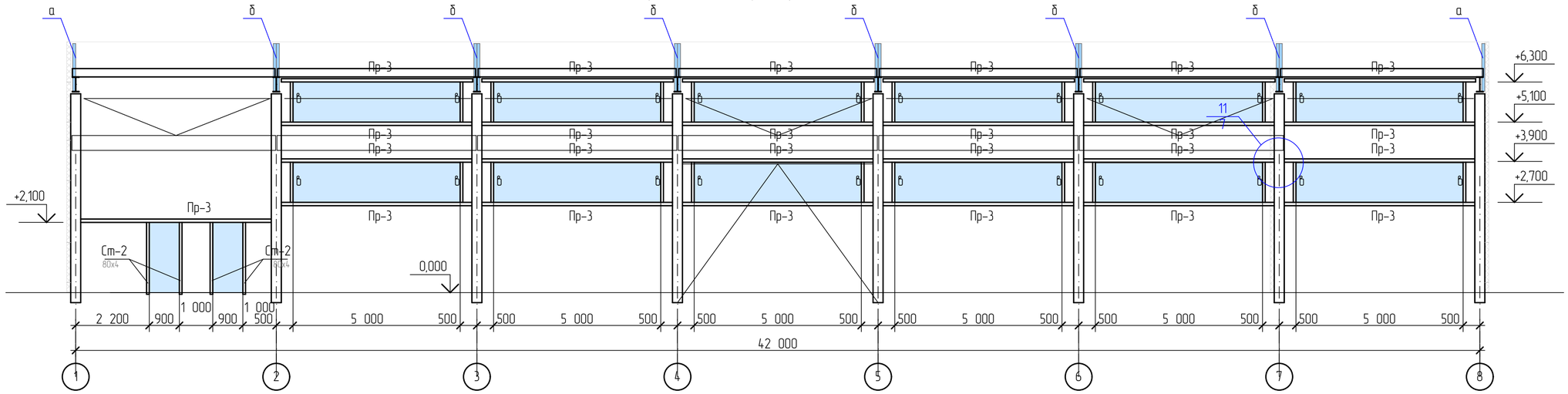

Схема расположения фахверка по оси 1 в осях А – Ж

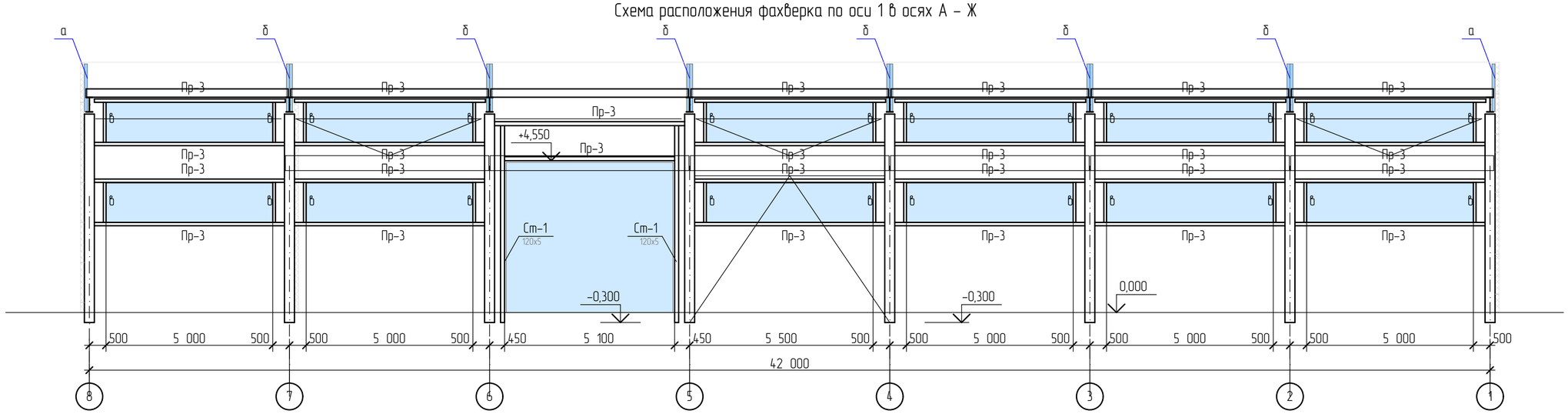

Изм.	Кол.уч	Лист	N док	Подп	Дата	П-10/20-КМ		
						Производственно-складской комплекс, здание №2 (2-я очередь строительства) по адресу: Московская область, Раменский городской округ, к.н. 50:23:0040332:502		
Выполнил		Дуров					Стадия	Лист	Листов
Проверил		Васильченко					П	8	
ГИП		Васильченко							
						Схема расположения фахверка по оси А в осях 1 – 10, схема расположения фахверка по оси Д в осях 10 – 1	ООО "ПСК ВИК"	
Нормоконтр.		Филиппов						

Взам. инв. N

Подпись и дата

Инв. N подл.

6/5

горизонтальные связи условно не показаны

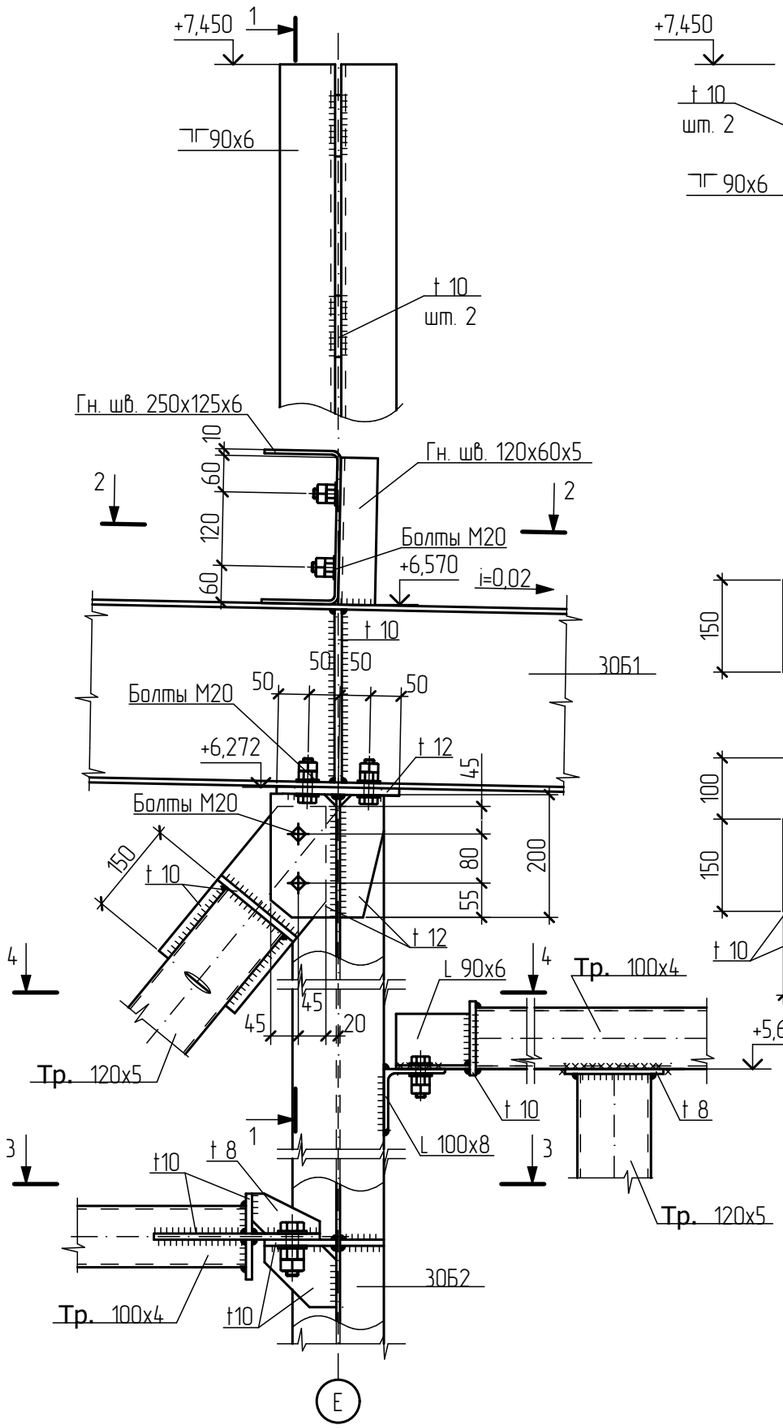

1 – 1

горизонтальные связи условно не показаны

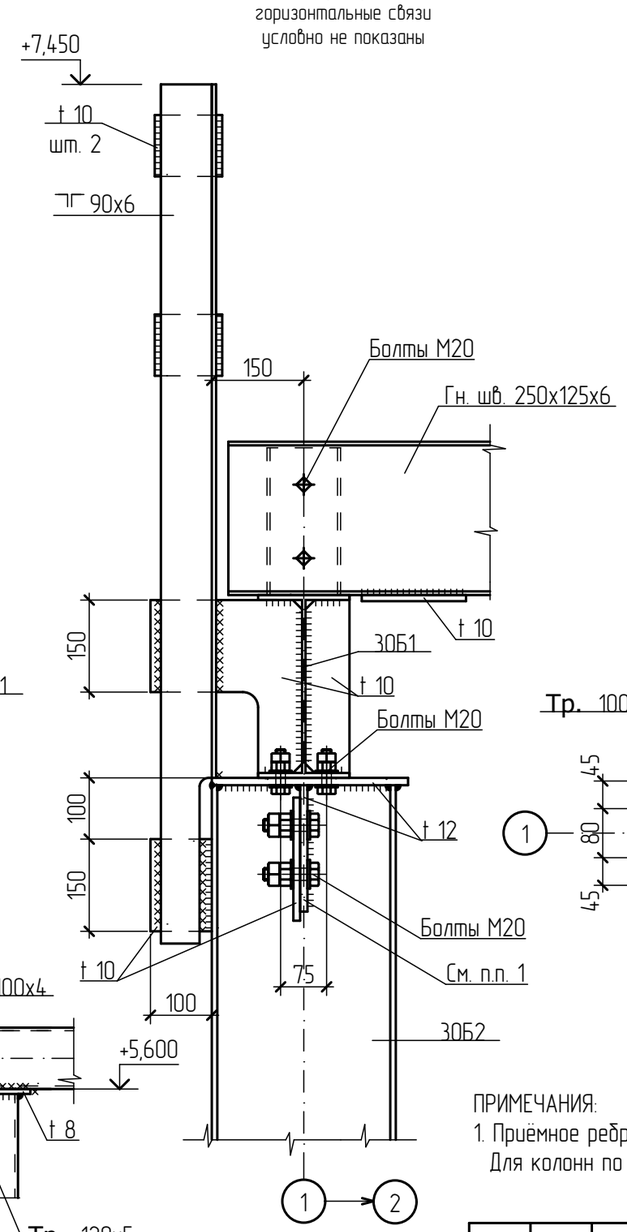

2 – 2

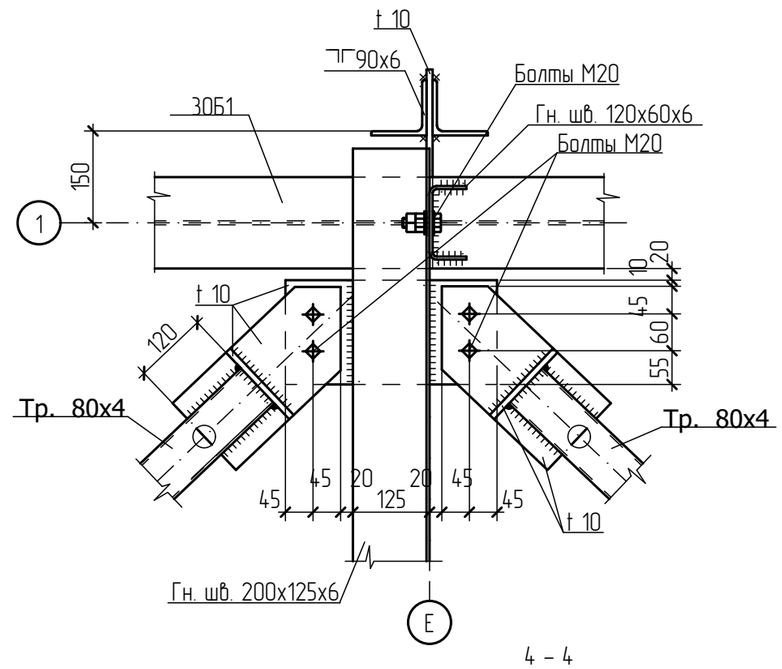

4 – 4

(вертикальная связь условно не показана)

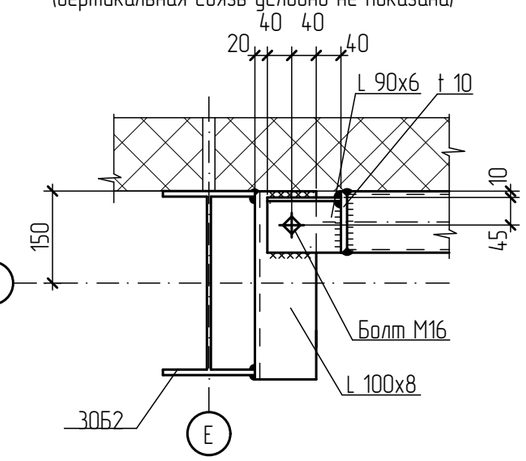

3 – 3

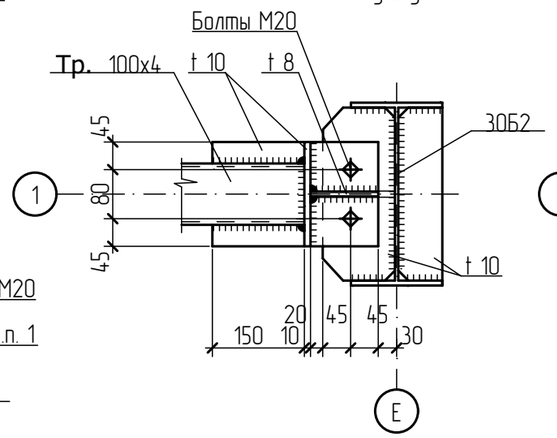

ПРИМЕЧАНИЯ:

1. Приёмное ребро под связь разместить по оси ц.т. колонны только для связей по осям 1 и 8. Для колонн по буквенным осям привязывать фасонку вертикальной связи по их оси ц.т.

						П-10/20-КМ		
						Производственно-складской комплекс, здание №2 (2-я очередь строительства) по адресу: Московская область, Раменский городской округ, к.н. 50:23:0040332:502		
Изм.	Кол.уч	Лист	N.док	Подп.	Дата			
Выполнил		Дуров				Здание №2	Стадия	Лист	Листов
Проверил		Васильченко					Р	9	
ГИП		Васильченко							
						Узел 6	ООО "ПСК ВИК"		
Нормоконтр.		Филиппов							

Формат А3

Взам. инв. N

Подпись и дата

Инв. N подл.

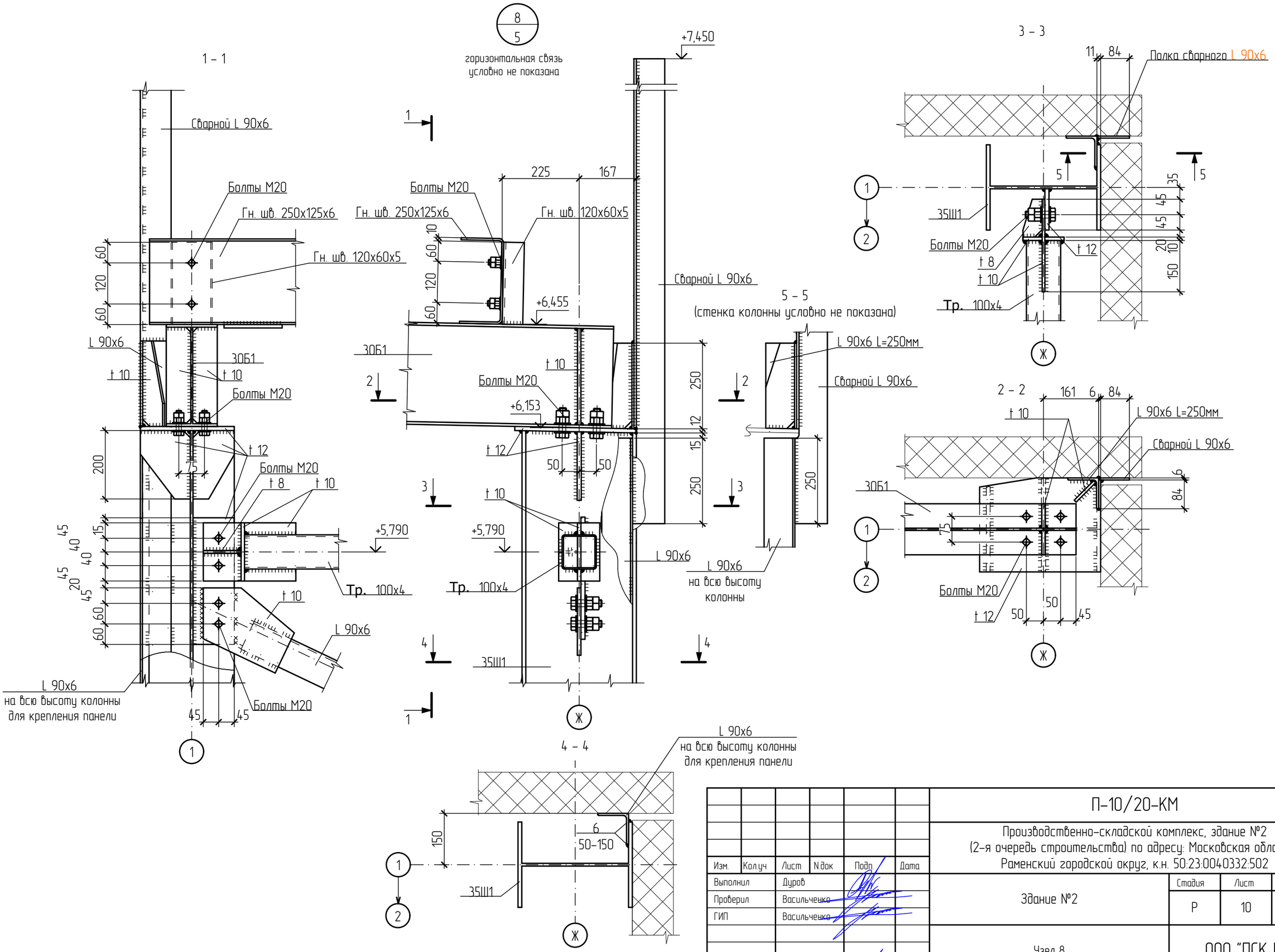
8
5
горизонтальная связь
условно не показана
1 – 1
Сварной L 90х6
Болты М20
Гн. шв. 250х125х6
Гн. шв. 120х60х5
L 90х6
30Б1
t 10
t 12
t 8
Тр. 100х4
L 90х6
на всю высоту колонны
для крепления панели
+5,790
+6,455
+6,153
+7,450
225
167
250
12
15
50
35Ш1
L 90х6 L=250мм
L 90х6
на всю высоту
колонны
5 – 5
(стенка колонны условно не показана)
3 – 3
Полка сварного L 90х6
2 – 2
4 – 4
150
6
50–150
П-10/20-КМ
Производственно-складской комплекс, здание №2
(2-я очередь строительства) по адресу: Московская область,
Раменский городской округ, к.н. 50:23:0040332:502
Изм. Кол.уч Лист N.док Подп. Дата
Выполнил Дуров
Проверил Васильченко
ГИП Васильченко
Нормоконтр. Филиппов
Здание №2
Стадия Лист Листов
Р 10
Узел 8
ООО "ПСК ВИК"
Формат А3
Взам. инв. N
Подпись и дата
Инв. N подл.

7
5

Все незамаркированные болты М20

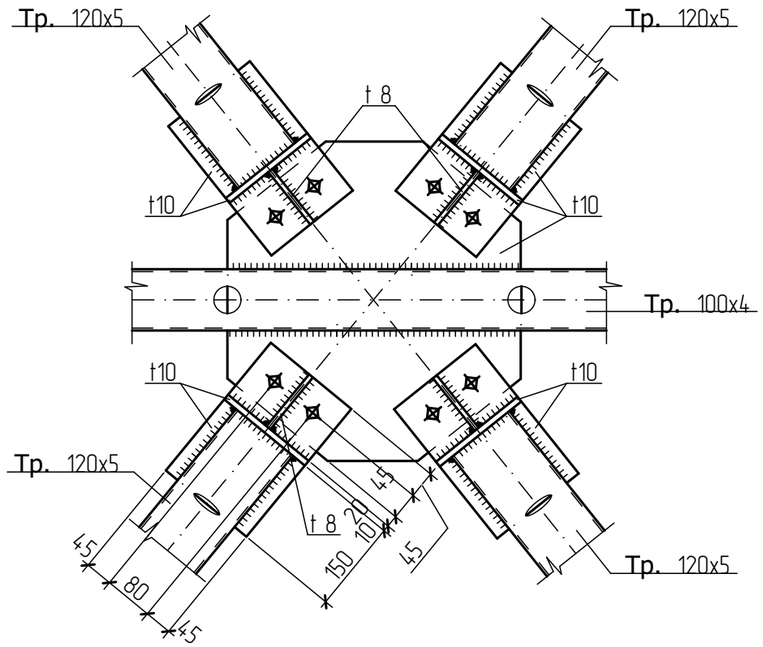

9
5

Сталь всех накладок С255

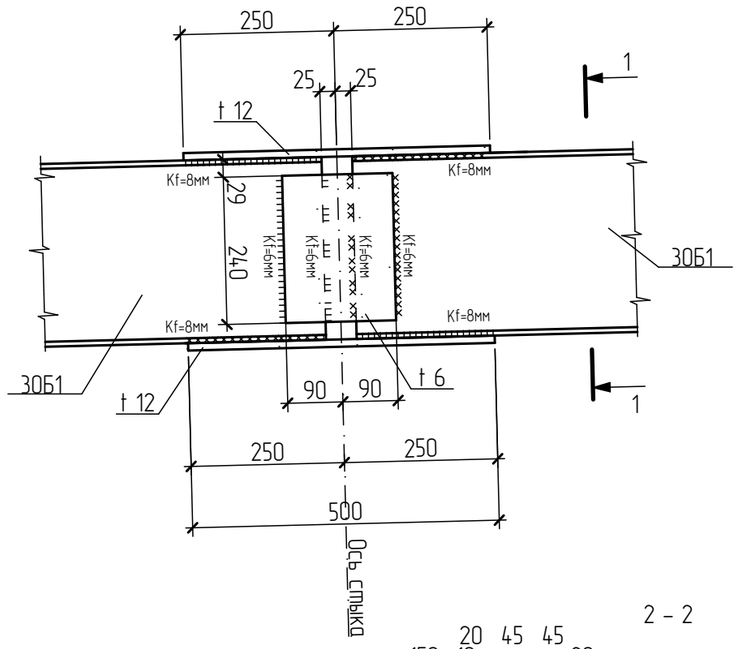

1 – 1

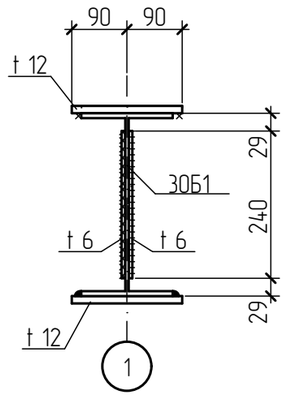

31
5

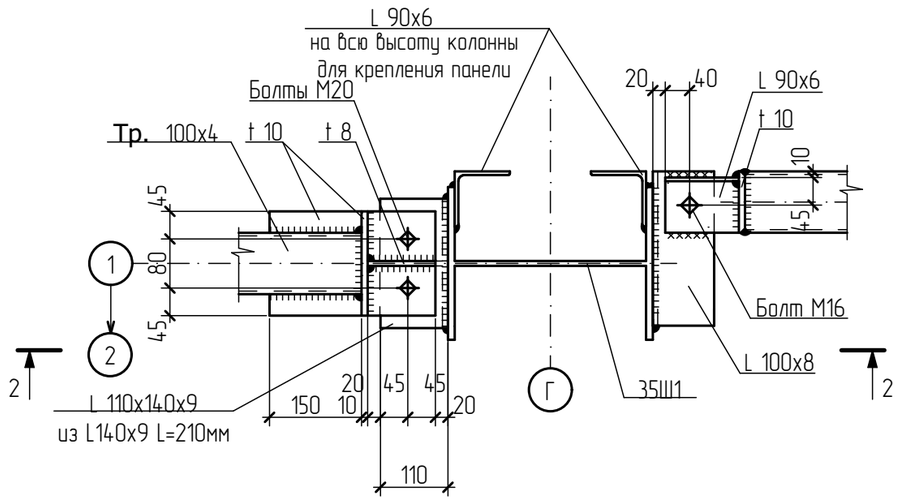

2 – 2

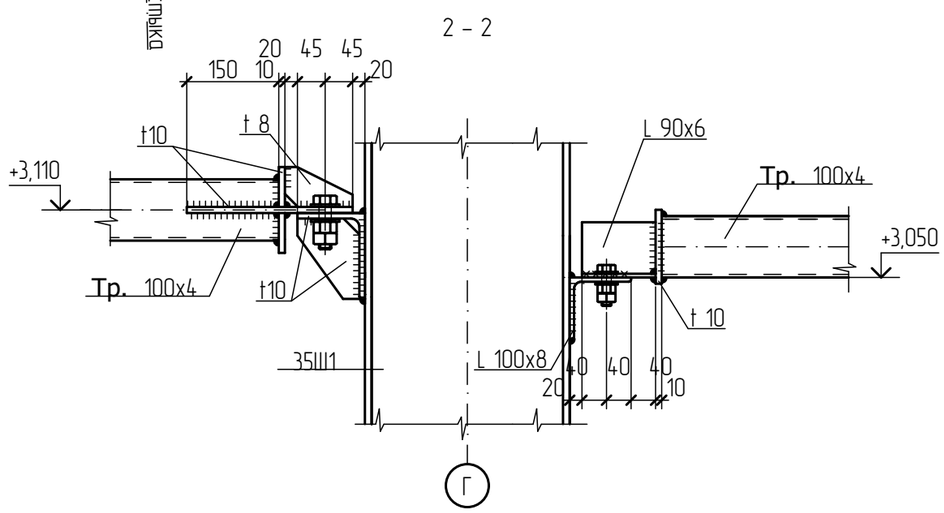

Изм.	Кол.уч	Лист	N.док	Подп.	Дата	П-10/20-КМ
						Производственно-складской комплекс, здание №2 (2-я очередь строительства) по адресу: Московская область, Раменский городской округ, к.н. 50:23:0040332:502
Выполнил		Дуров				Здание №2 — Стадия: Р; Лист: 11; Листов:
Проверил		Васильченко				
ГИП		Васильченко				
Нормоконтр.		Филиппов				Узлы 7, 9 — ООО "ПСК ВИК"

Формат А3

Взам. инв. N

Подпись и дата

Инв. N подл.

10
4

Все незамаркированные болты М20
горизонтальные связи условно не показаны

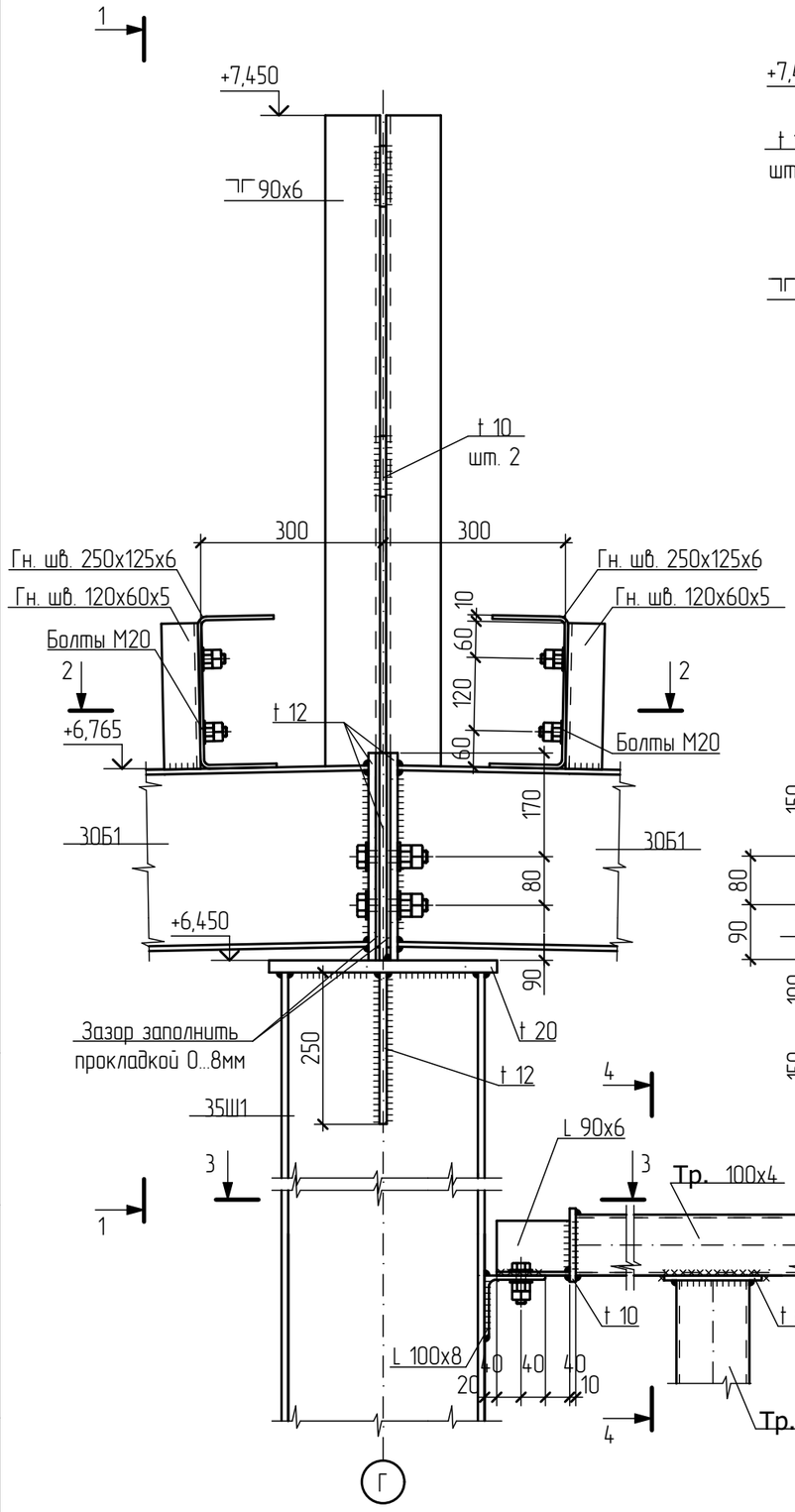

1 – 1
горизонтальные связи условно не показаны

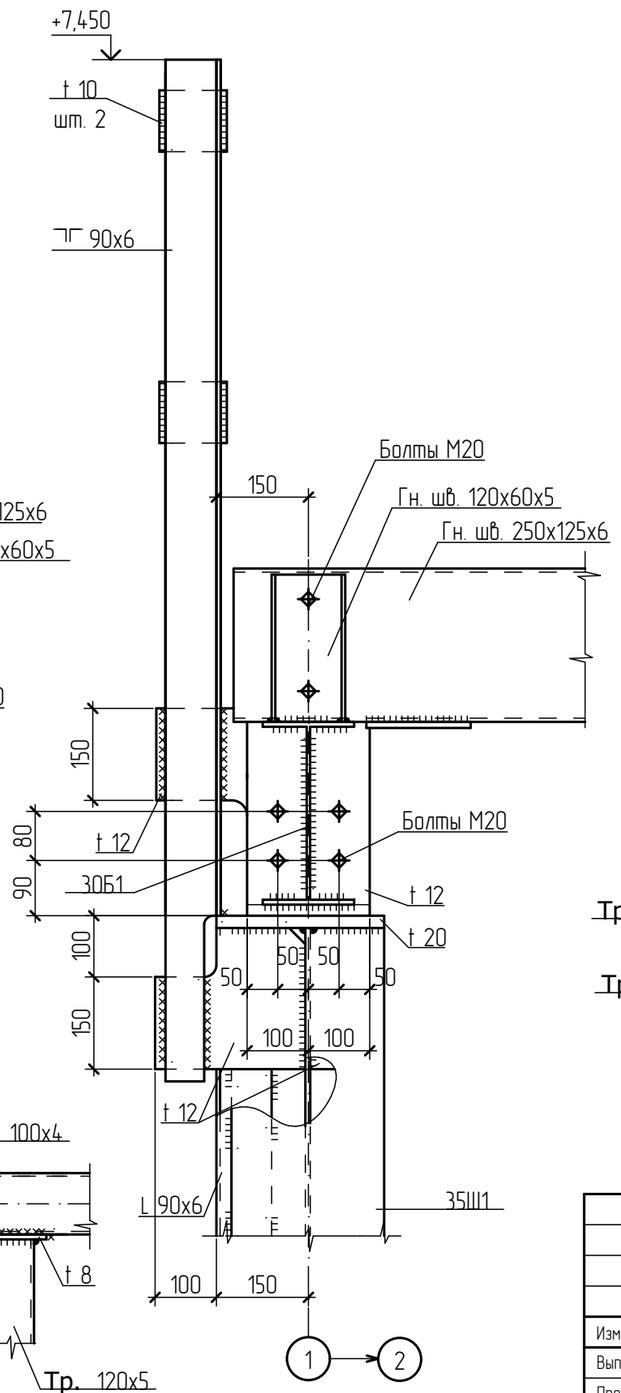

2 – 2

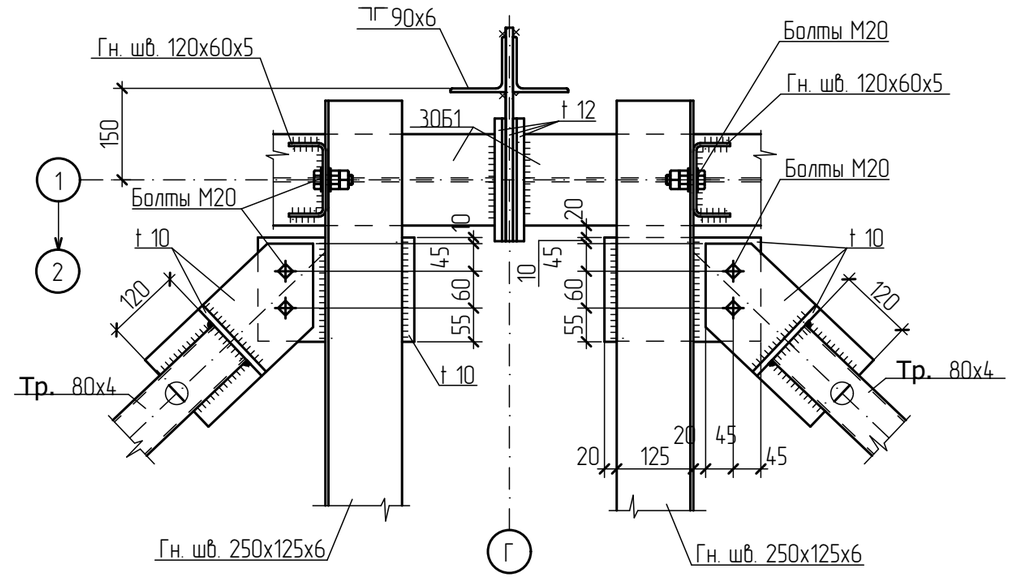

3 – 3

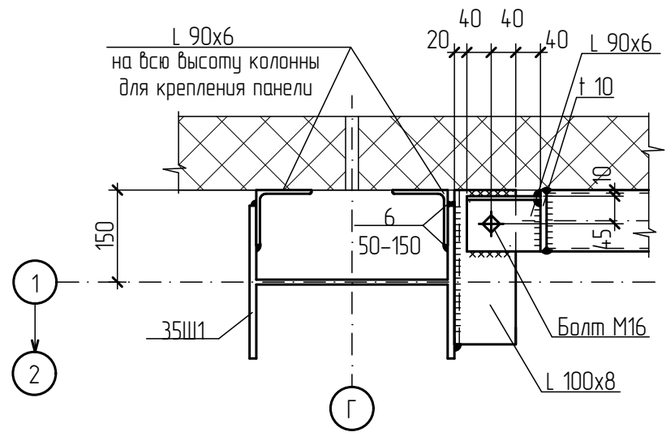

4 – 4

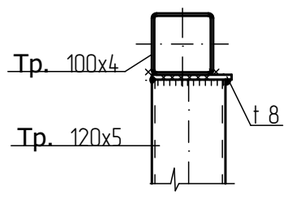

						П-10/20-КМ		
						Производственно-складской комплекс, здание №2 (2-я очередь строительства) по адресу: Московская область, Раменский городской округ, к.н. 50:23:0040332:502		
Изм.	Кол.уч	Лист	N док	Подп.	Дата			
Выполнил		Дуров				Здание №2	Стадия	Лист	Листов
Проверил		Васильченко					Р	12	
ГИП		Васильченко							
						Узел 10	ООО "ПСК ВИК"		
Нормоконтр.		Филиппов							

Формат А3

Взам. инв. N

Подпись и дата

Инв. N подл.

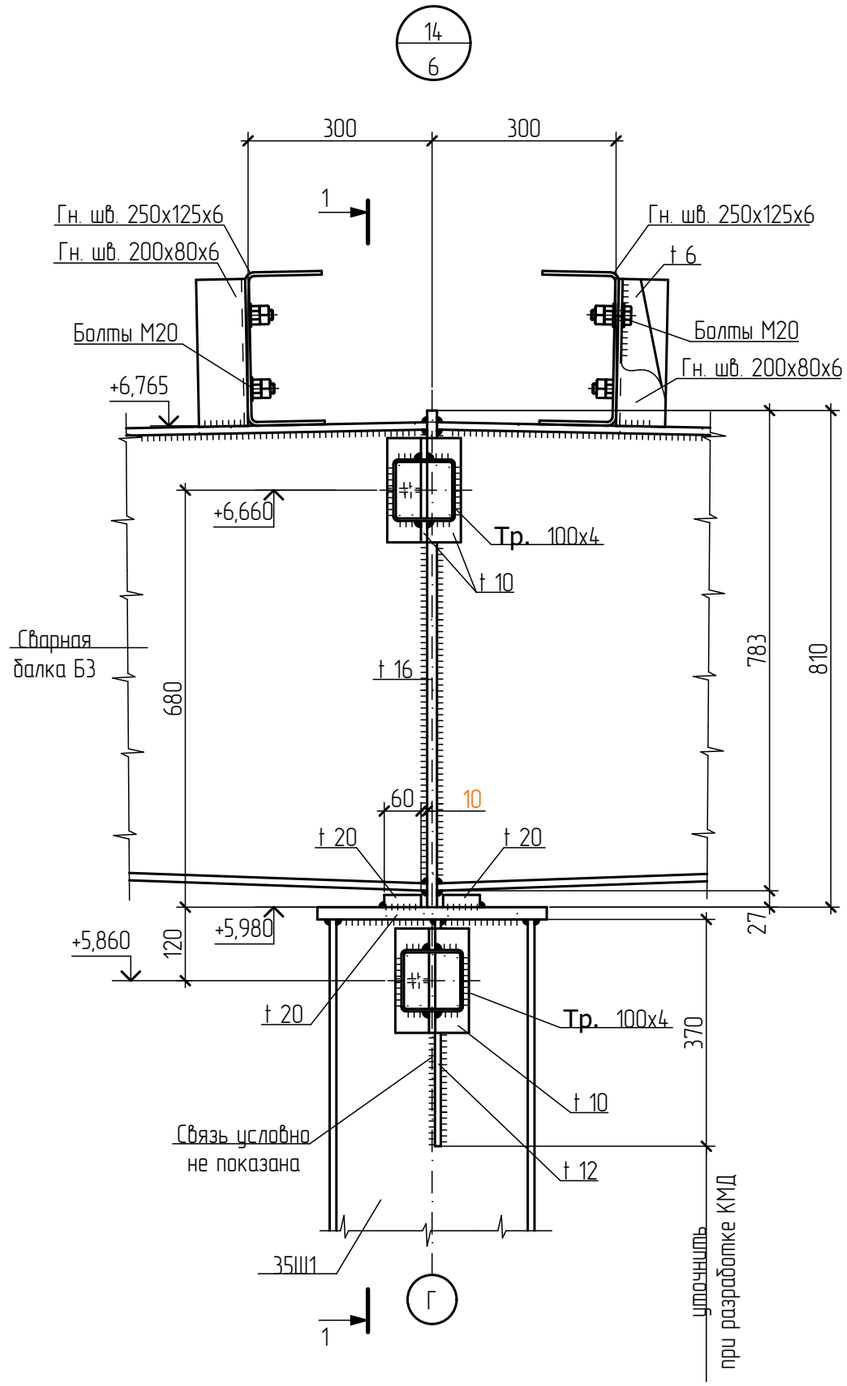

1 – 1

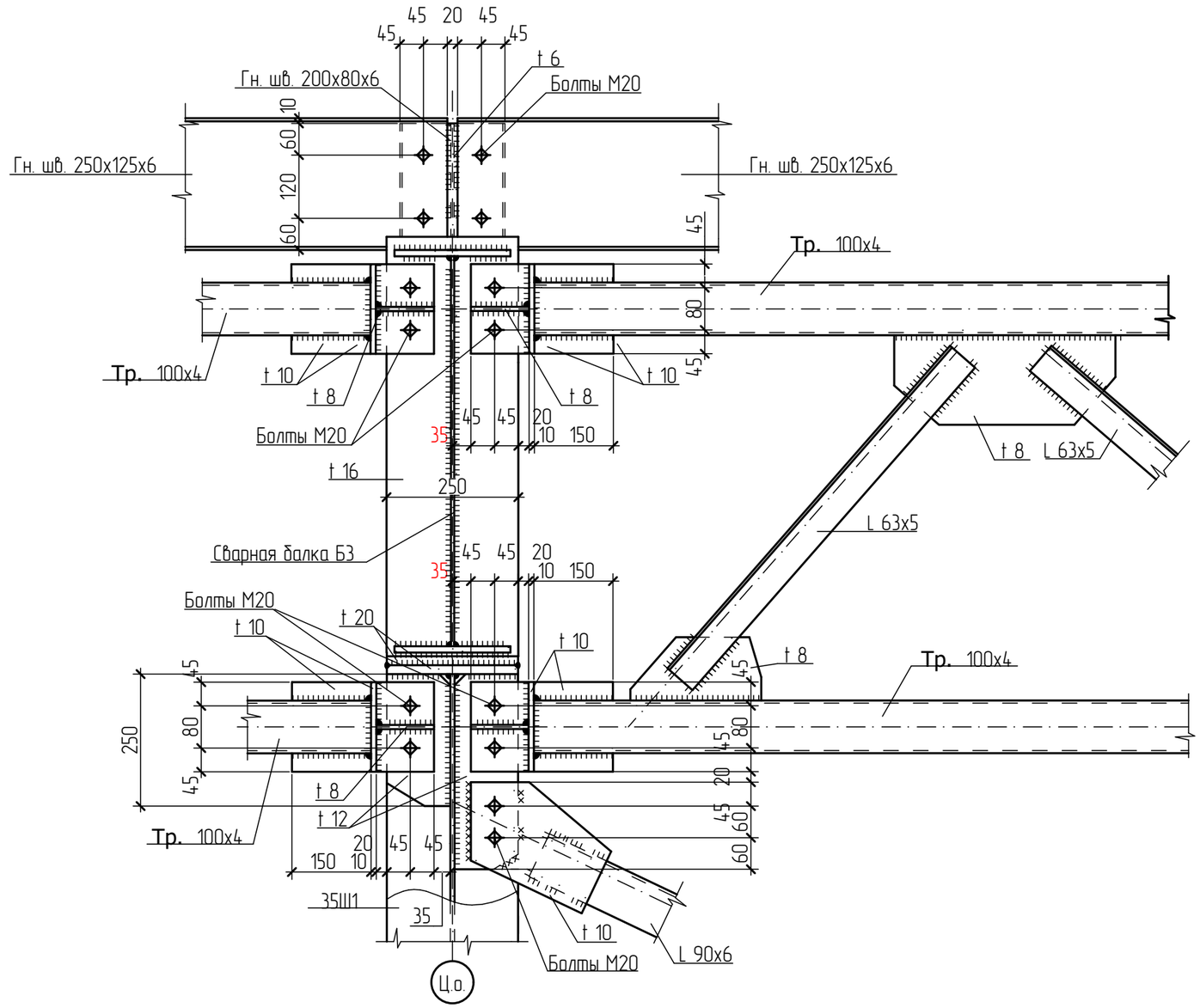

						П-10/20-КМ		
						Производственно-складской комплекс, здание №2 (2-я очередь строительства) по адресу: Московская область, Раменский городской округ, к.н. 50:23:0040332:502		
Изм.	Кол.уч	Лист	N.док	Подп.	Дата			
Выполнил		Дуров				Здание №2	Стадия	Лист	Листов
Проверил		Васильченко					Р	13	
ГИП		Васильченко							
						Узел 14	ООО "ПСК ВИК"		
Нормоконтр.		Филиппов							

Формат А3

Взам. инв. N

Подпись и дата

Инв. N подл.

12
6

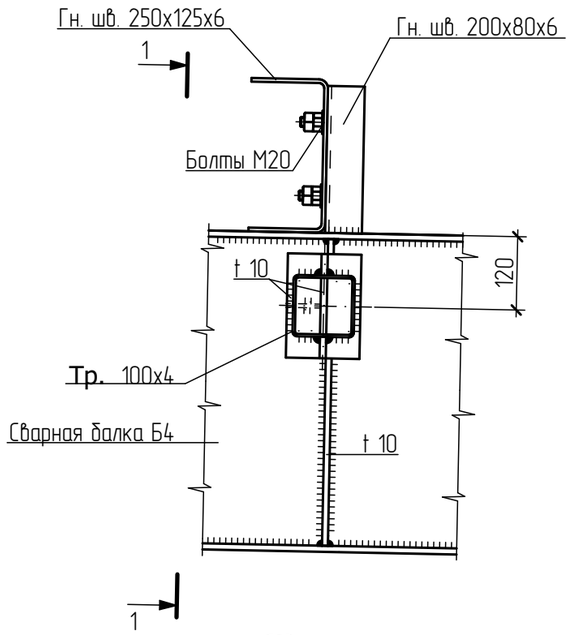

1 – 1

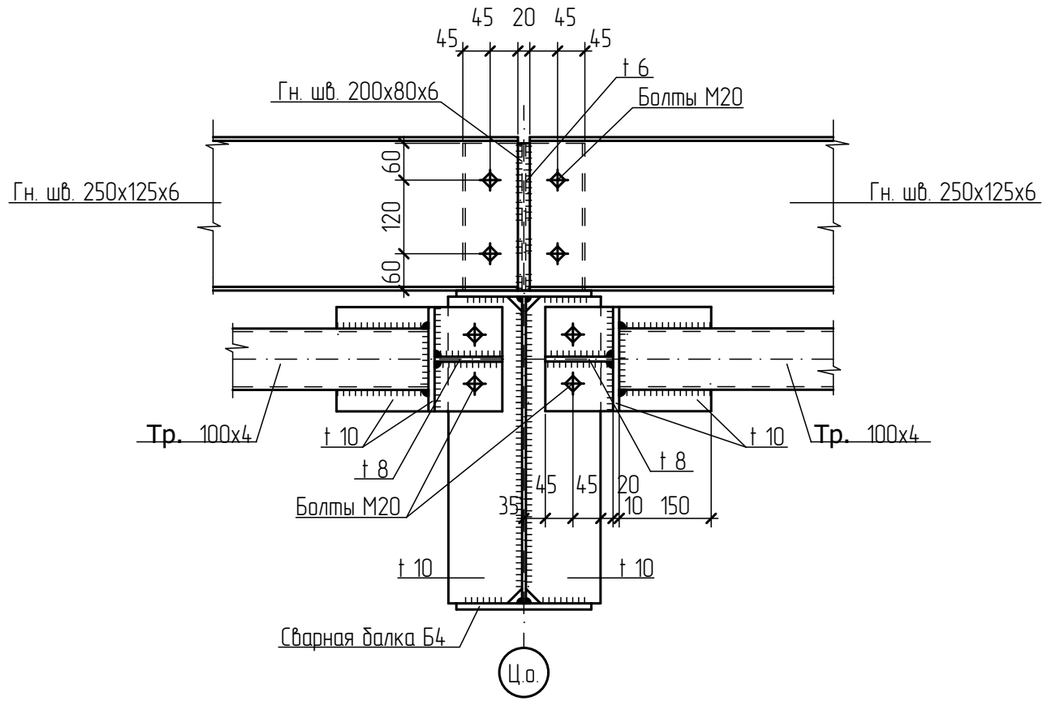

13
6

2

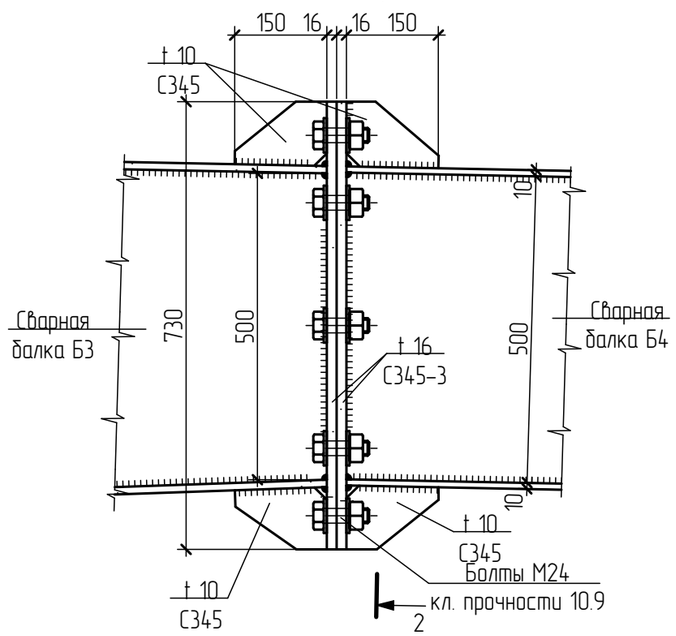

2 – 2

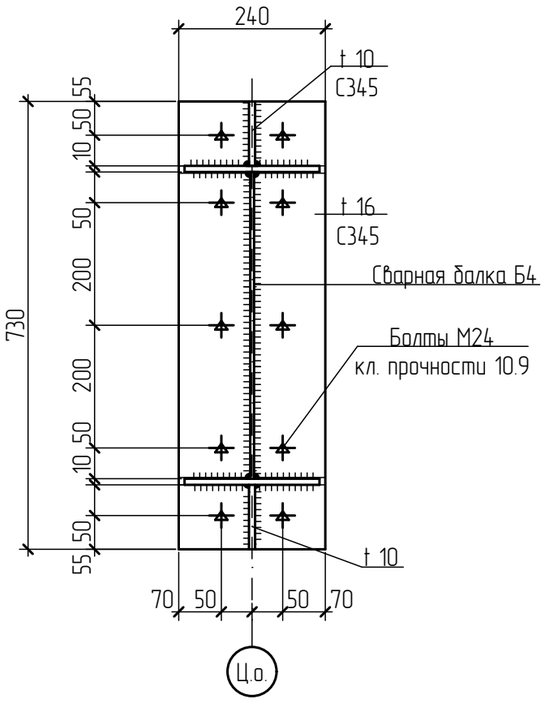

						П-10/20-КМ		
						Производственно-складской комплекс, здание №2 (2-я очередь строительства) по адресу: Московская область, Раменский городской округ, к.н. 50:23:0040332:502		
Изм.	Кол.уч	Лист	N.док	Подп.	Дата			
Выполнил		Дуров				Здание №2	Стадия	Лист	Листов
Проверил		Васильченко					Р	14	
ГИП		Васильченко							
						Узел 12	ООО "ПСК ВИК"		
Нормоконтр.		Филиппов							

Взам. инв. N

Подпись и дата

Инв. N подл.

Формат А3

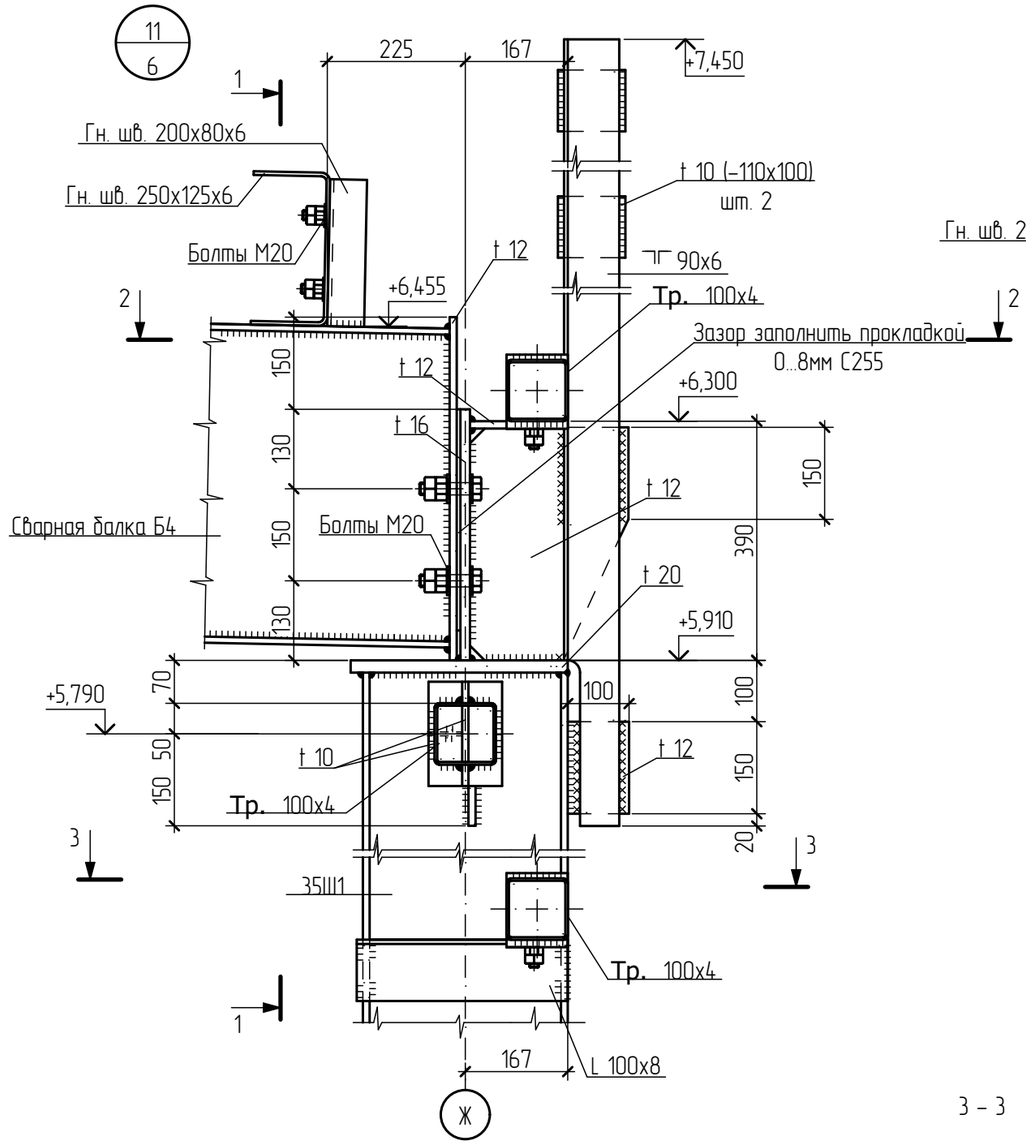

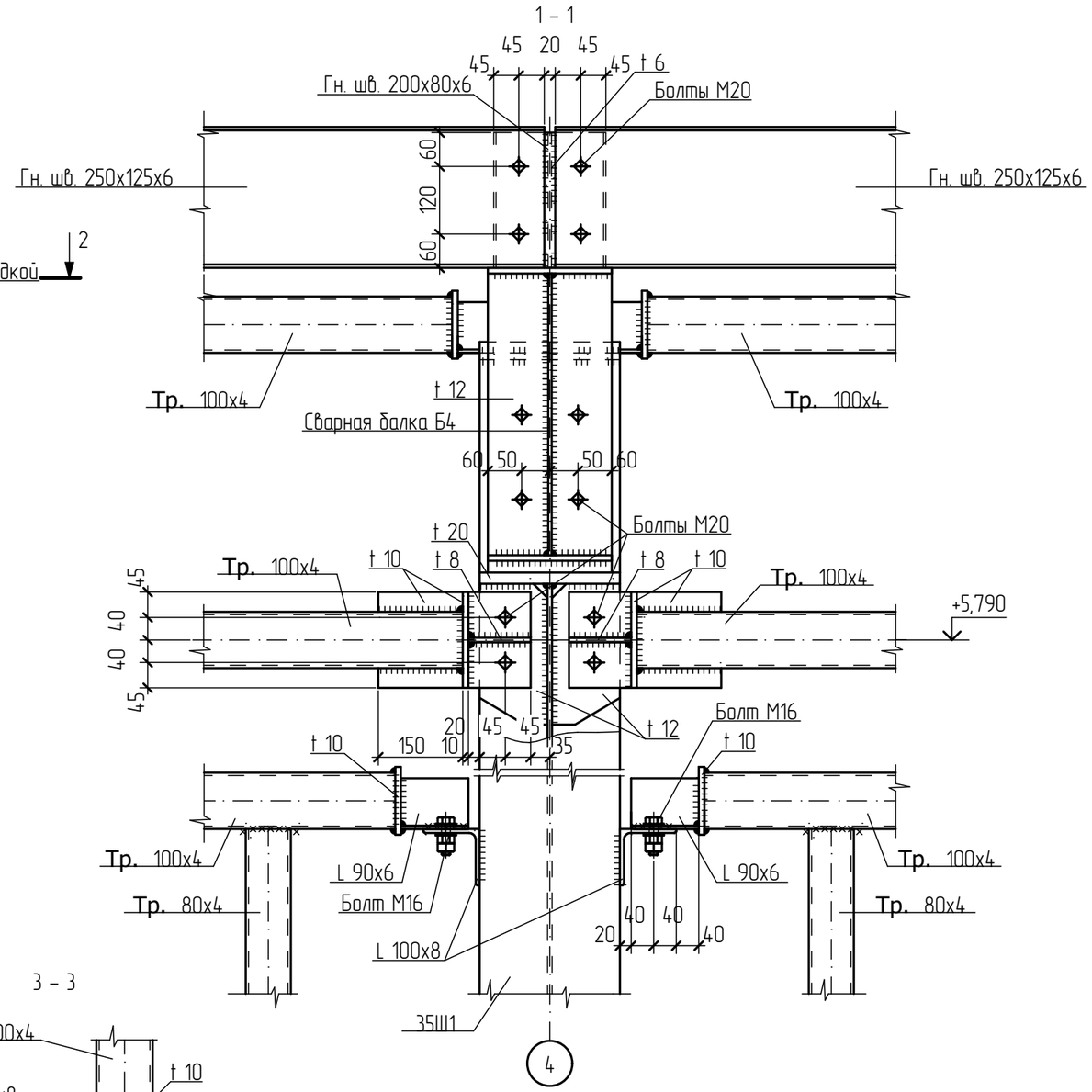

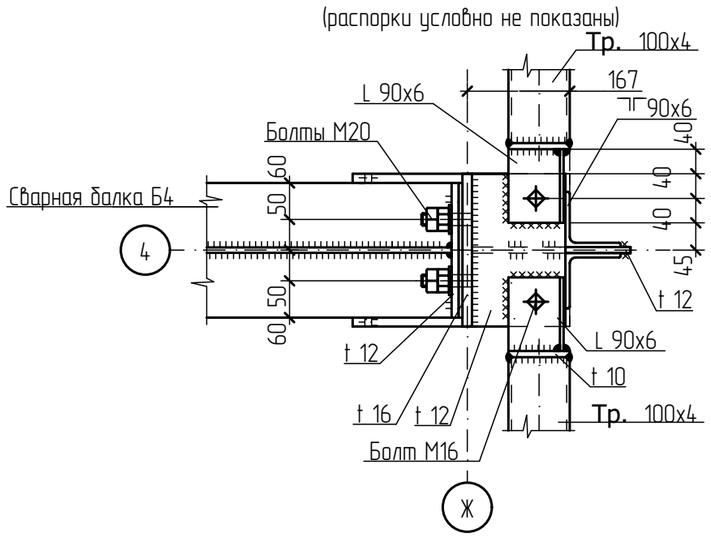

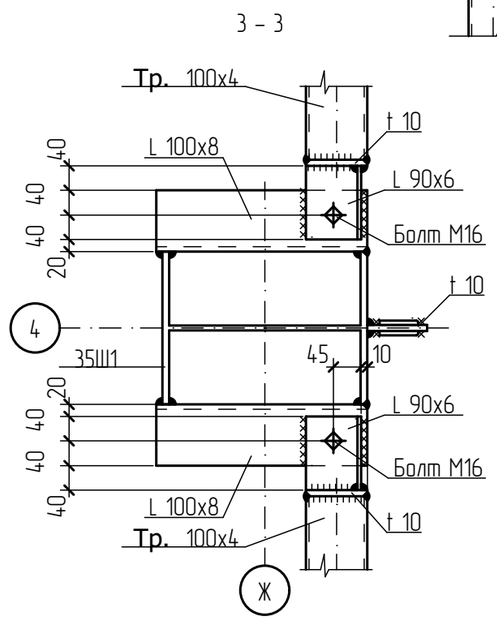

						П-10/20-КМ		
						Производственно-складской комплекс, здание №2 (2-я очередь строительства) по адресу: Московская область, Раменский городской округ, к.н. 50:23:0040332:502		
Изм.	Кол.уч	Лист	N.док	Подп.	Дата			
Выполнил		Дуров				Здание №2	Стадия	Лист	Листов
Проверил		Васильченко					Р	15	
ГИП		Васильченко							
						Узел 11	ООО "ПСК ВИК"		
Нормоконтр.		Филиппов							

Взам. инв. N

Подпись и дата

Инв. N подл.

Формат А3

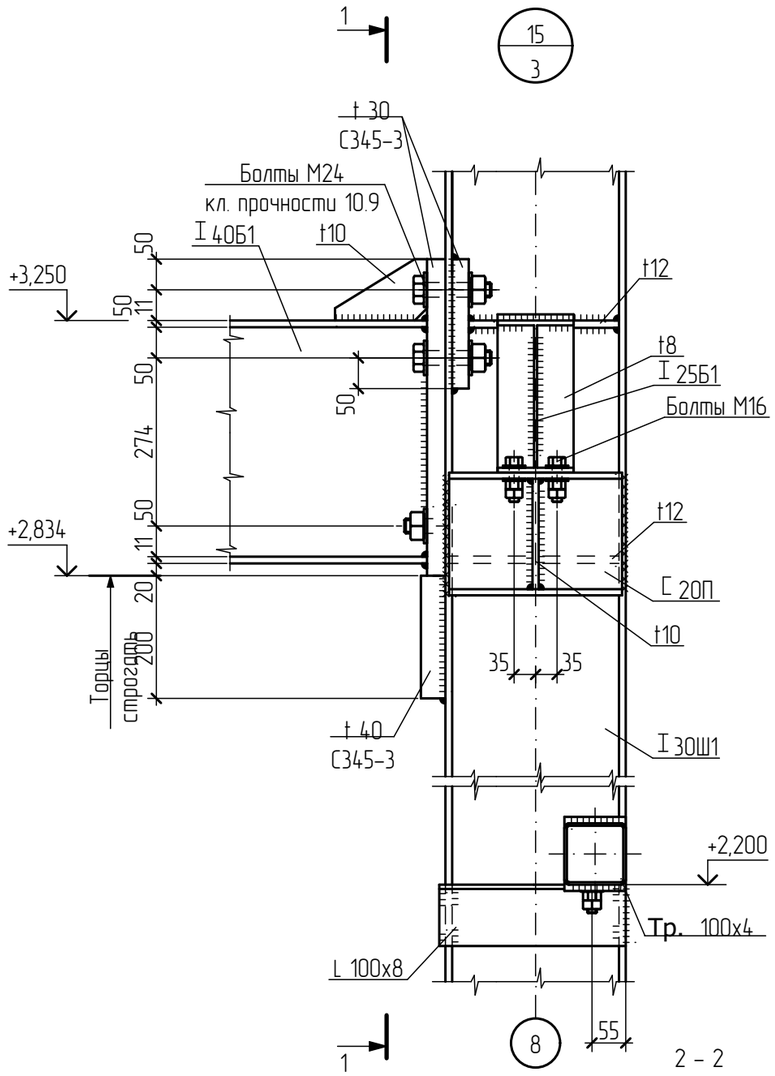

2 – 2

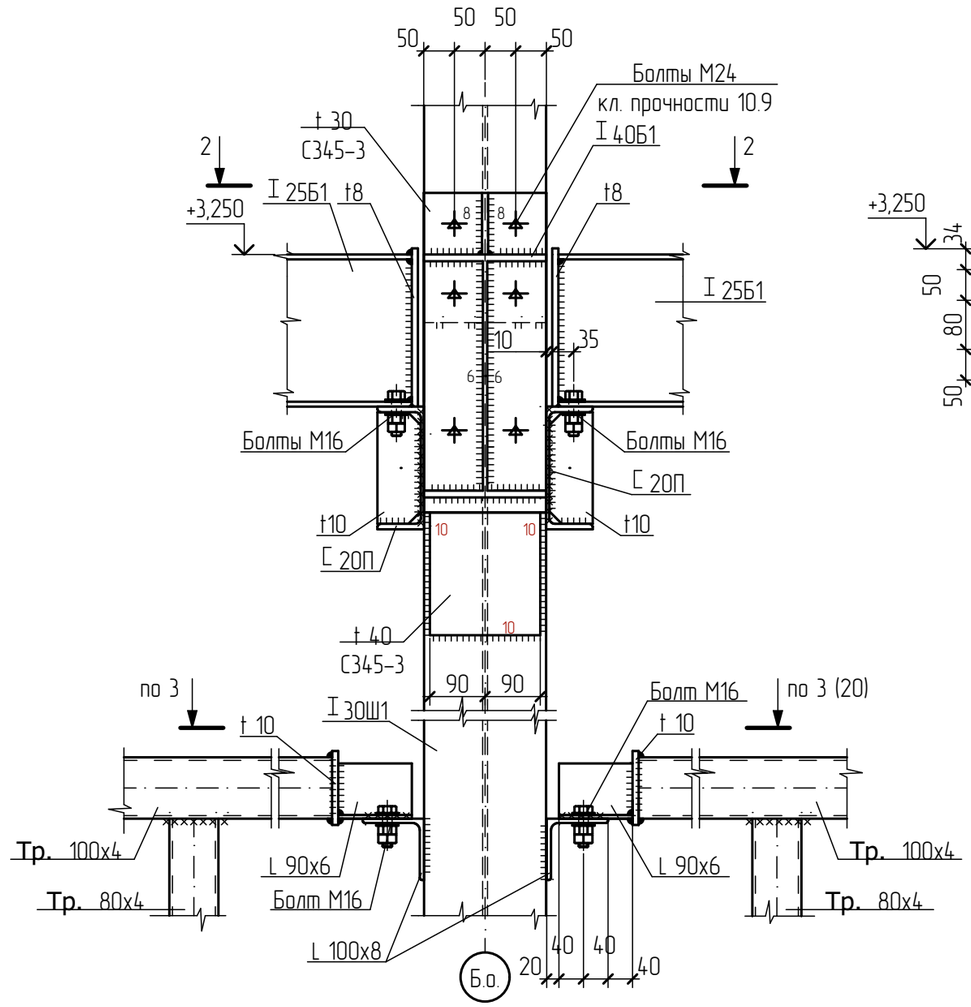

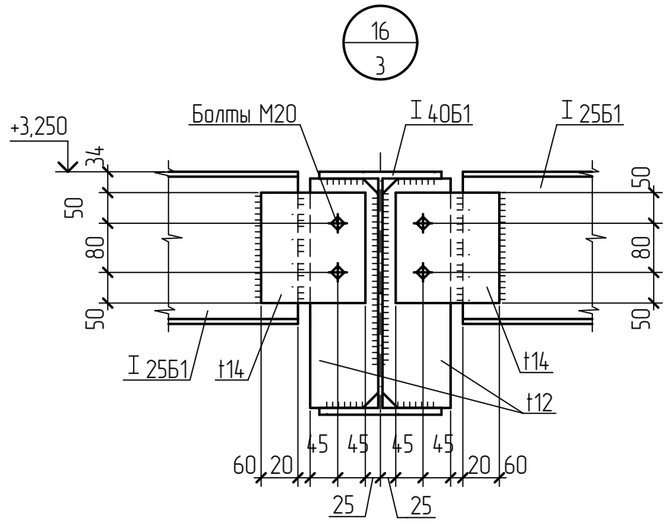

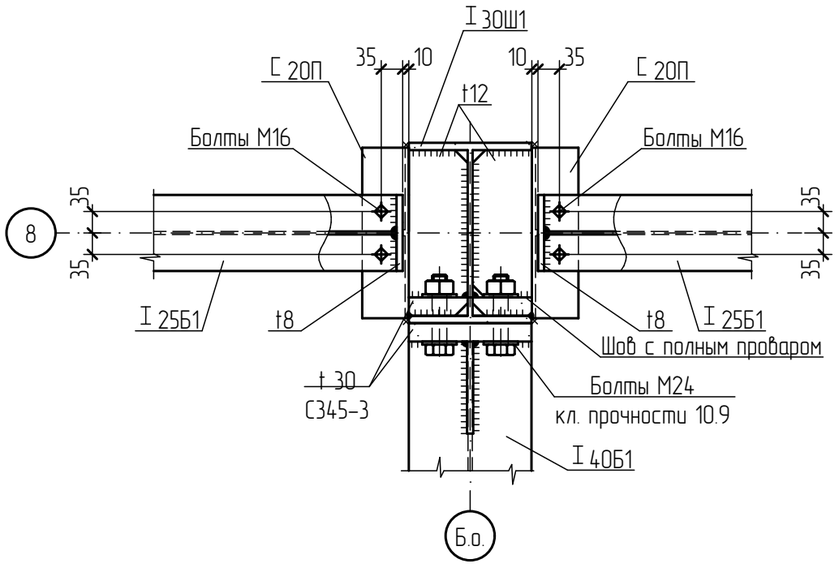

						П-10/20-КМ		
						Производственно-складской комплекс, здание №2 (2-я очередь строительства) по адресу: Московская область, Раменский городской округ, к.н. 50:23:0040332:502		
Изм.	Кол.уч	Лист	N.док	Подп.	Дата			
Выполнил		Дуров				Здание №2	Стадия	Лист	Листов
Проверил		Васильченко					Р	16	
ГИП		Васильченко							
						Узел 15	ООО "ПСК ВИК"		
Нормоконтр.		Филиппов							

Формат А3

Взам. инв. N

Подпись и дата

Инв. N подл.

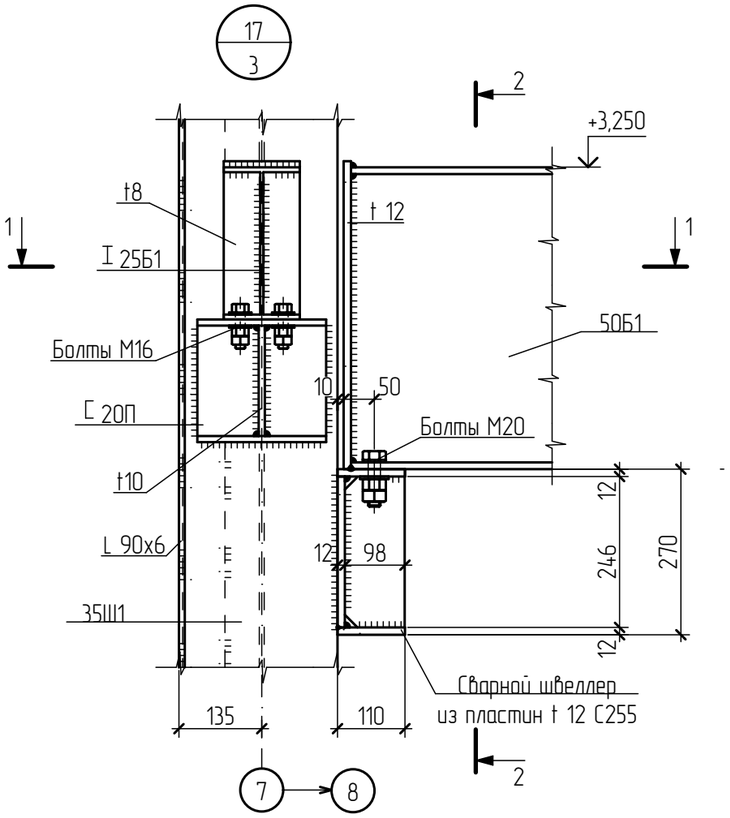

1 – 1

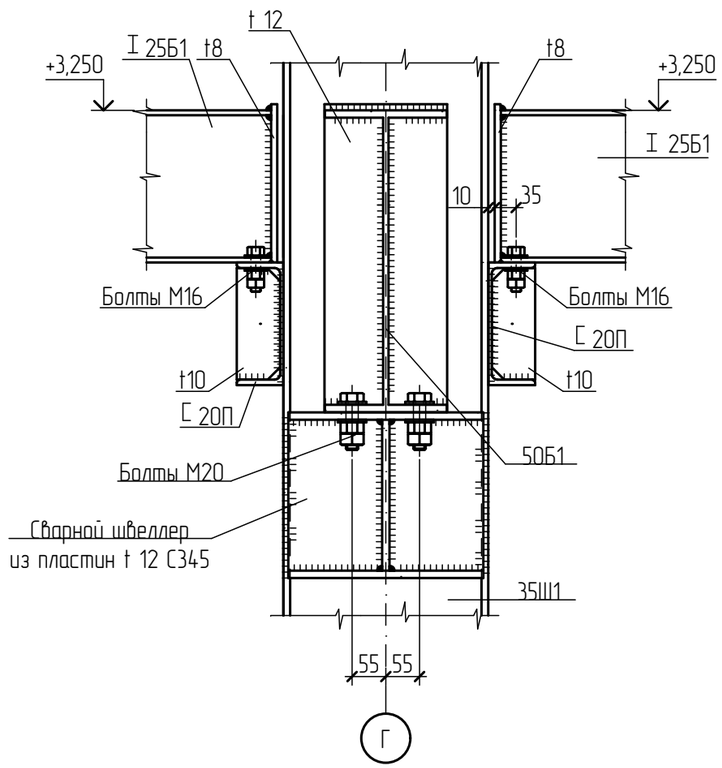

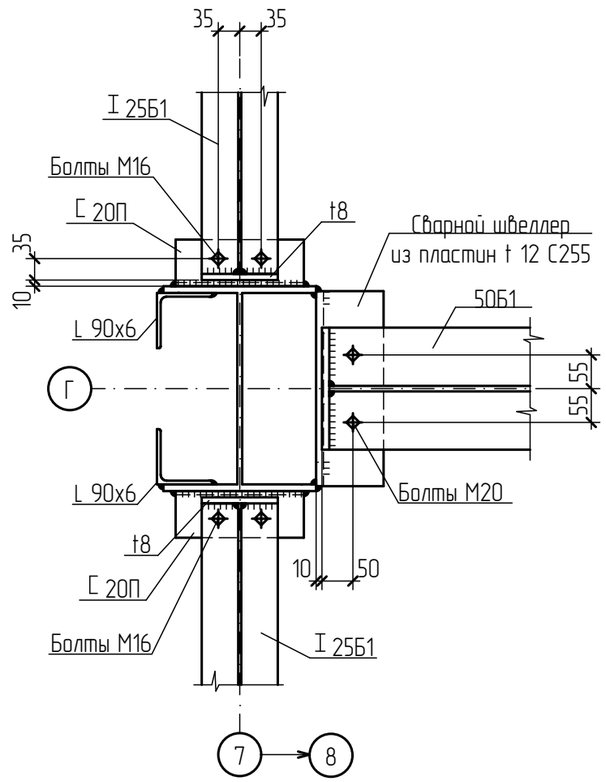

						П-10/20-КМ		
						Производственно-складской комплекс, здание №2 (2-я очередь строительства) по адресу: Московская область, Раменский городской округ, к.н. 50:23:0040332:502		
Изм.	Кол.уч	Лист	N.док	Подп.	Дата			
Выполнил		Дуров				Здание №2	Стадия	Лист	Листов
Проверил		Васильченко					Р	17	
ГИП		Васильченко							
						Узел 17	ООО "ПСК ВИК"		
Нормоконтр.		Филиппов							

Формат А3

Взам. инв. N

Подпись и дата

Инв. N подл.

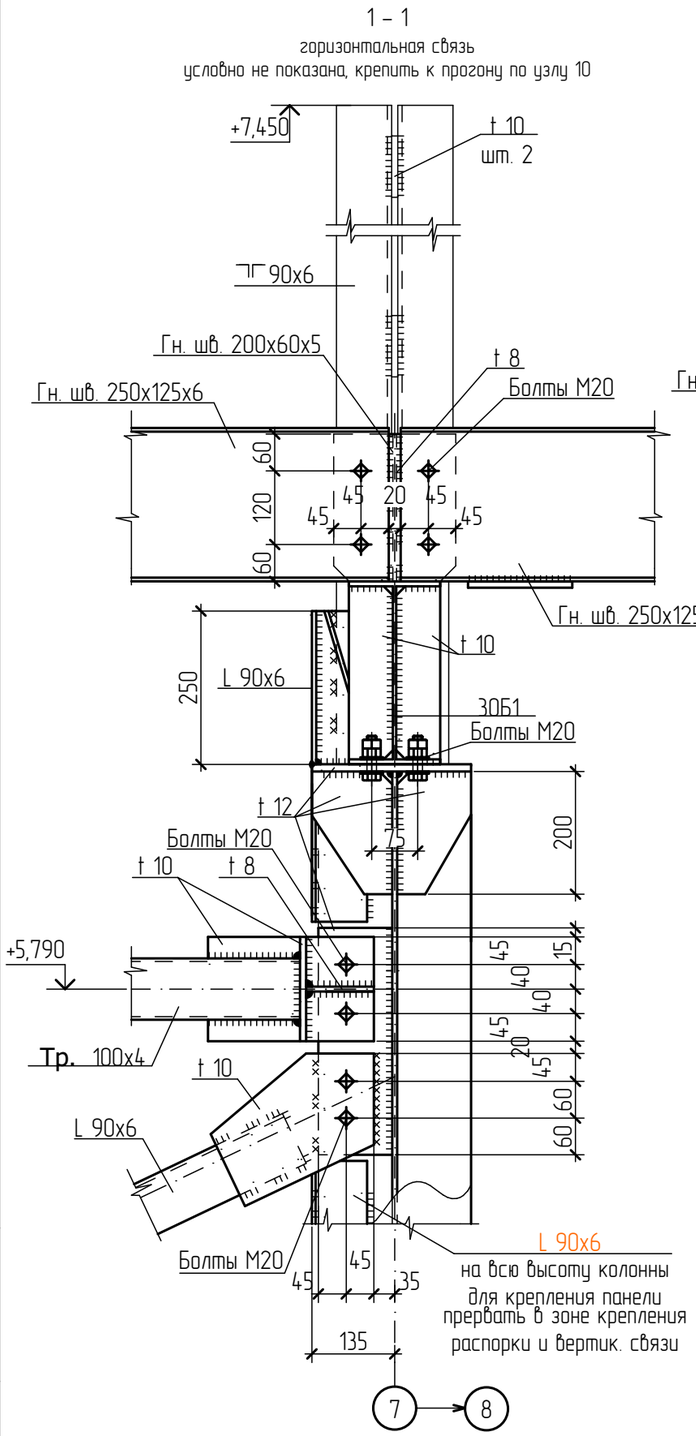

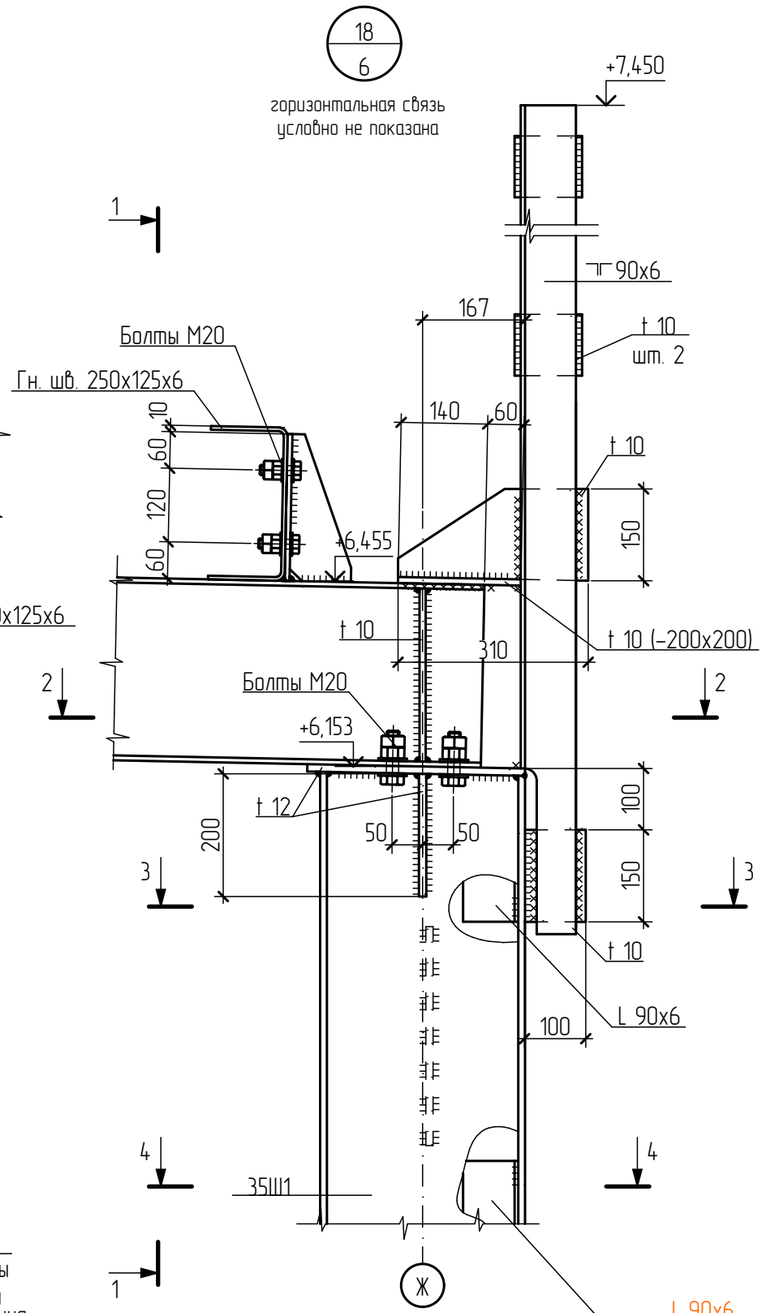

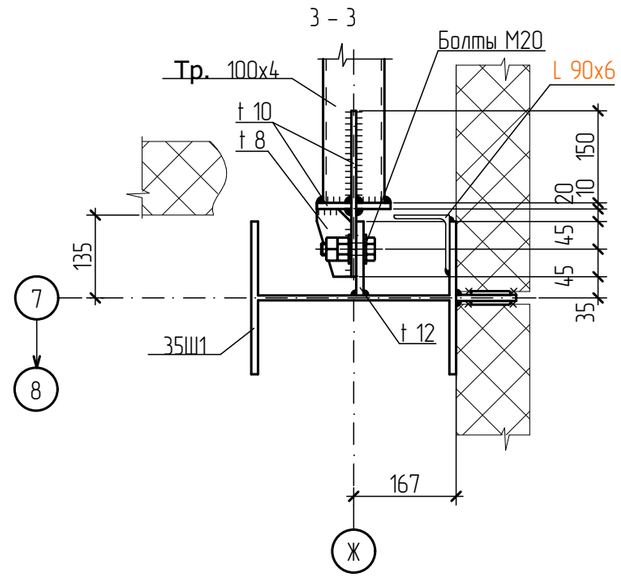

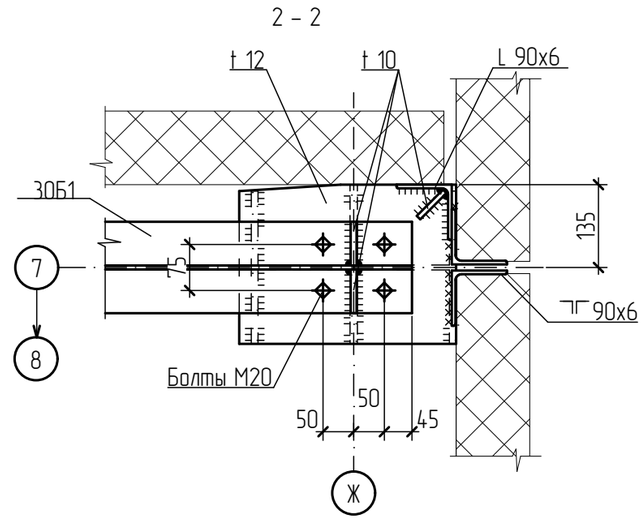

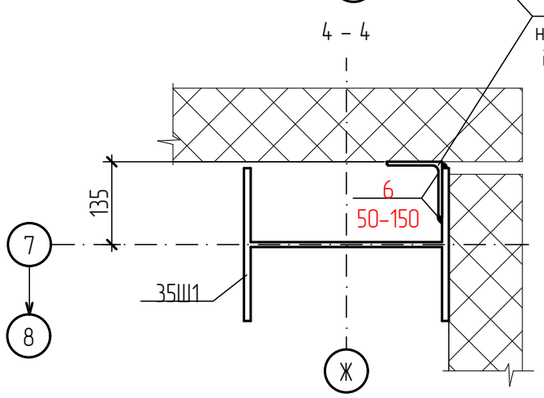

Изм.	Кол.уч	Лист	N.док	Подп.	Дата	П-10/20-КМ
						Производственно-складской комплекс, здание №2 (2-я очередь строительства) по адресу: Московская область, Раменский городской округ, к.н. 50:23:0040332:502
Выполнил		Дуров				Здание №2 — Стадия: Р; Лист: 18; Листов:
Проверил		Васильченко				
ГИП		Васильченко				
Нормоконтр.		Филиппов				Узел 18 — ООО "ПСК ВИК"

Взам. инв. N

Подпись и дата

Инв. N подл.

Формат А3

19
6

Все незамаркированные болты М20
горизонтальные связи условно не показаны

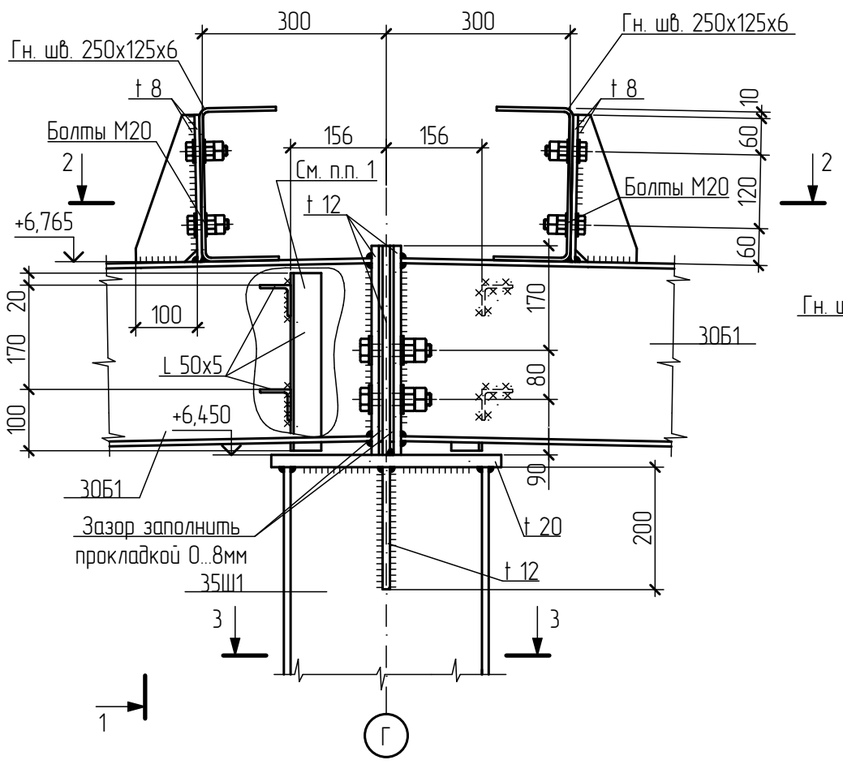

1 – 1
горизонтальные связи и уголки 50х5 условно не показаны

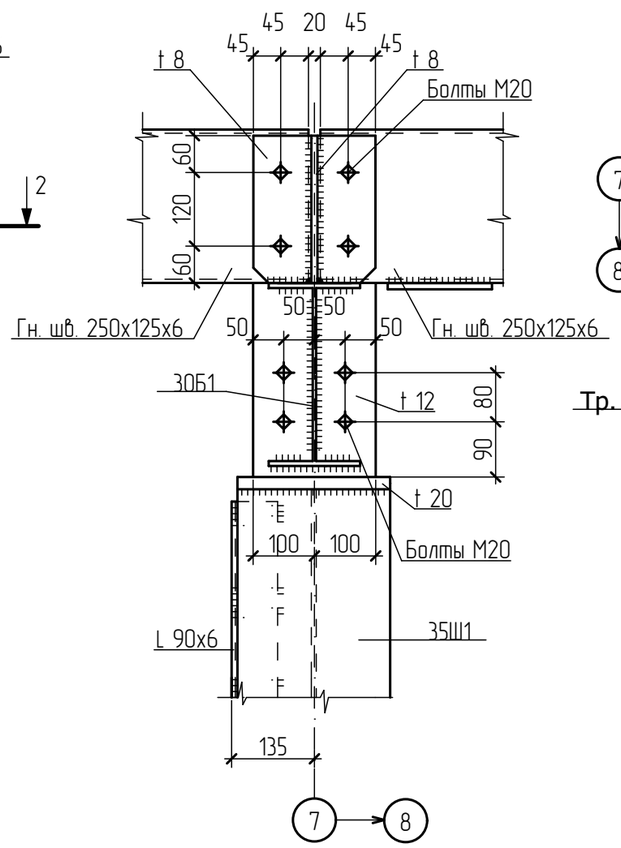

2 – 2

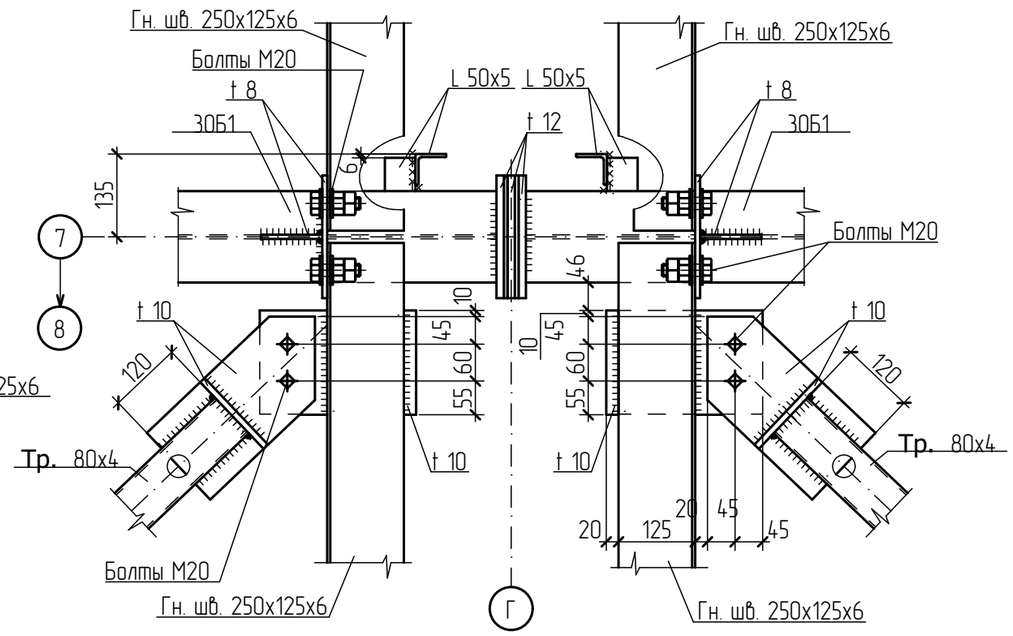

3 – 3

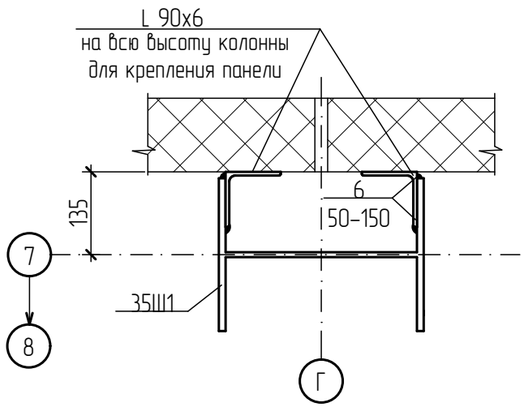

Примечания:
1. Аналогичные уголки 50х5 приварить во всех промежуточных узлах крепления балки Б5 к колоннам по оси 7 для крепления стеновых панелей.

						П-10/20-КМ		
						Производственно-складской комплекс, здание №2 (2-я очередь строительства) по адресу: Московская область, Раменский городской округ, к.н. 50:23:0040332:502		
Изм.	Кол.уч	Лист	N док	Подп.	Дата			
Выполнил		Дуров				Здание №2	Стадия	Лист	Листов
Проверил		Васильченко					Р	19	
ГИП		Васильченко							
						Узел 19	ООО "ПСК ВИК"		
Нормоконтр.		Филиппов							

Формат А3

Взам. инв. N
Подпись и дата
Инв. N подл.

20/6

Все незамаркированные болты М20
горизонтальные связи условно не показаны

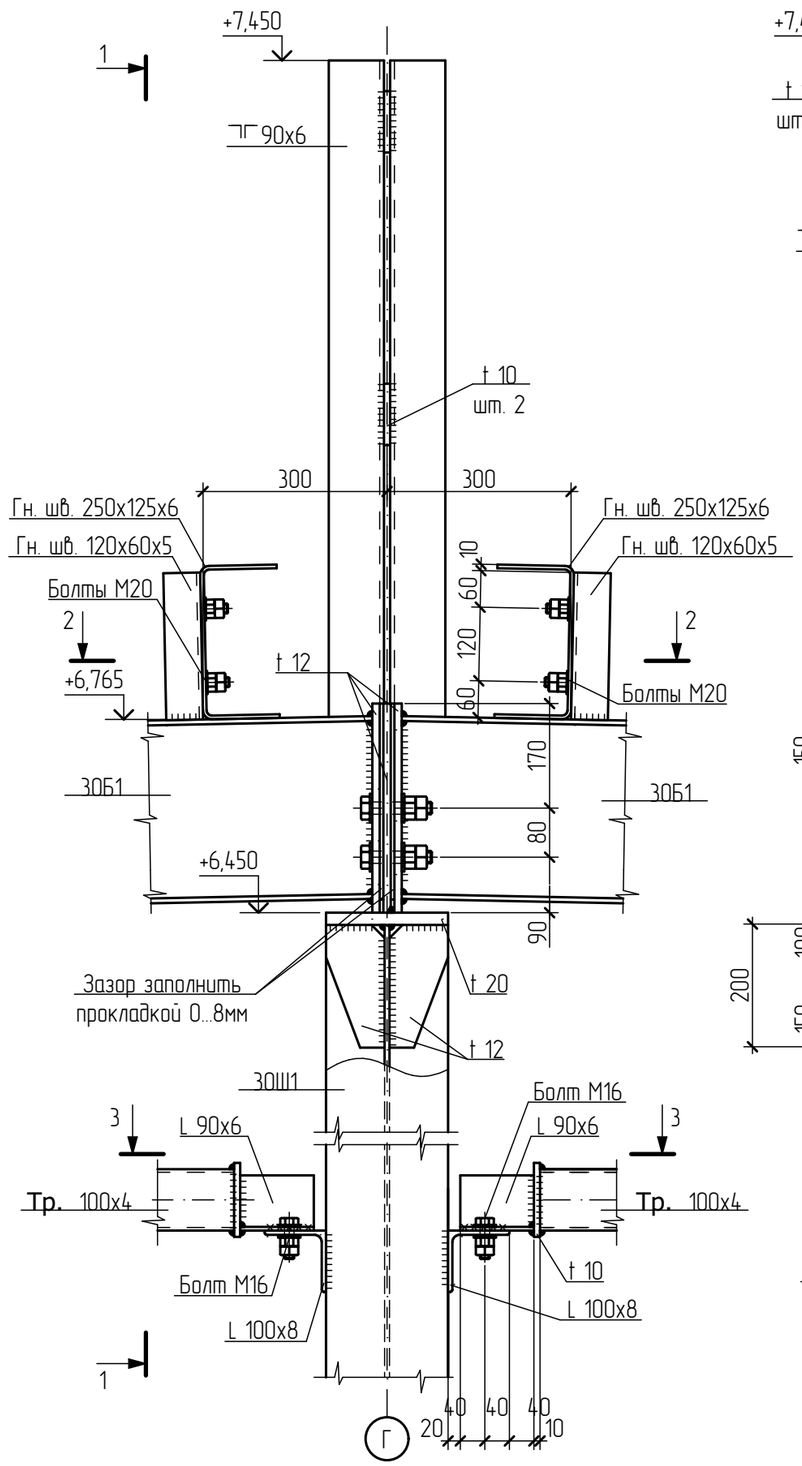

1 – 1
горизонтальная связь условно не показана

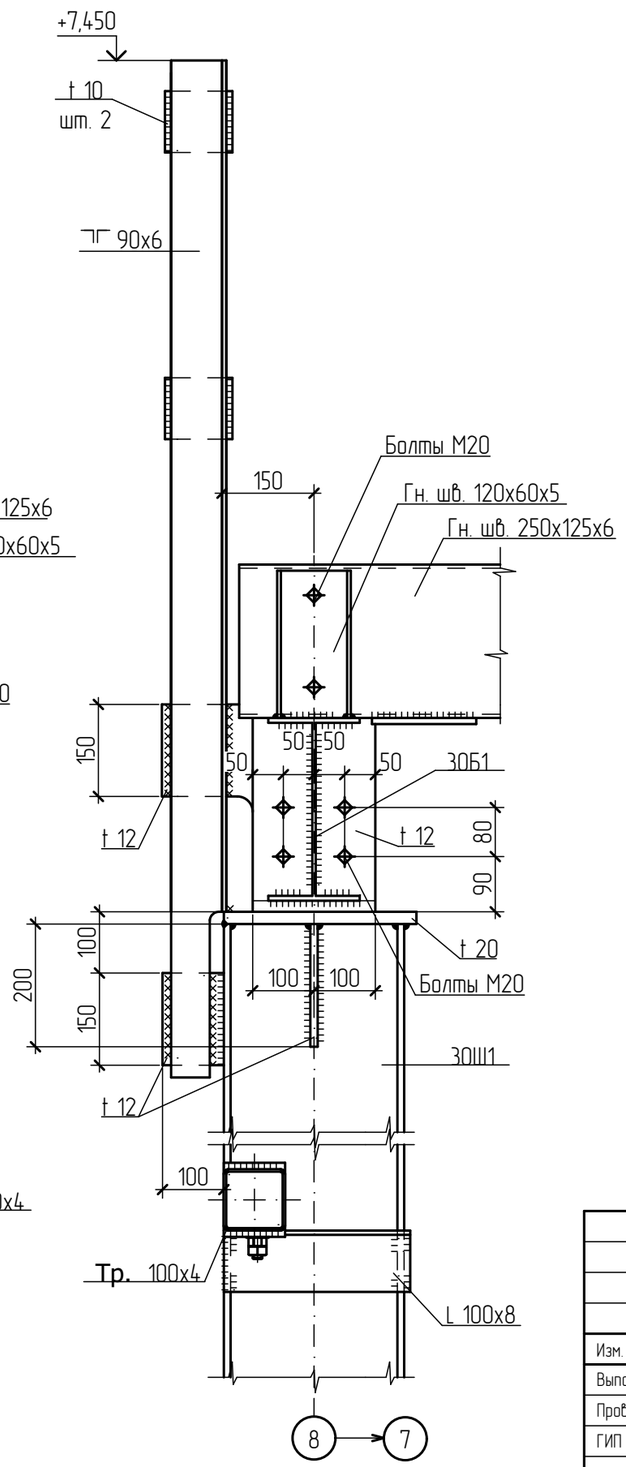

2 – 2

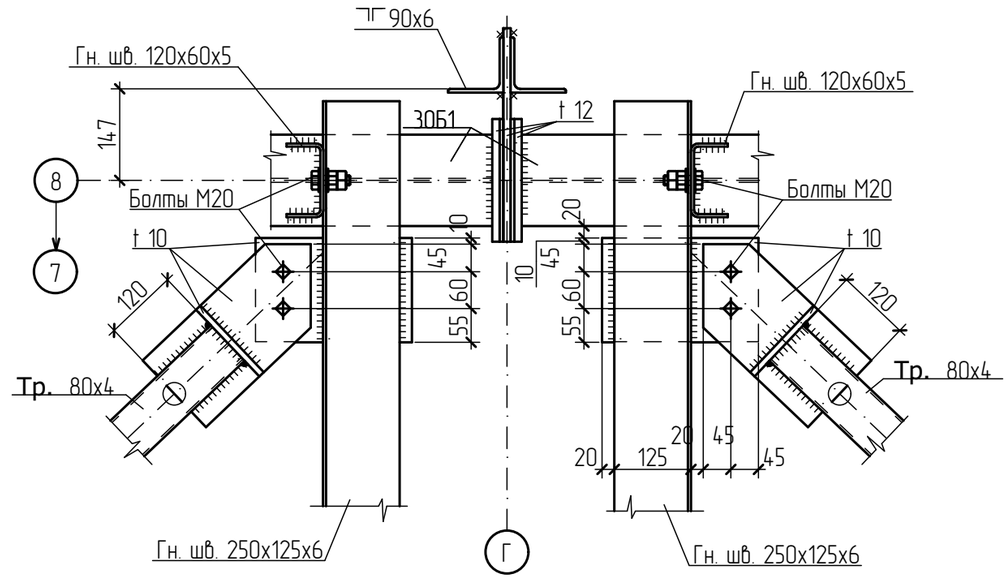

3 – 3

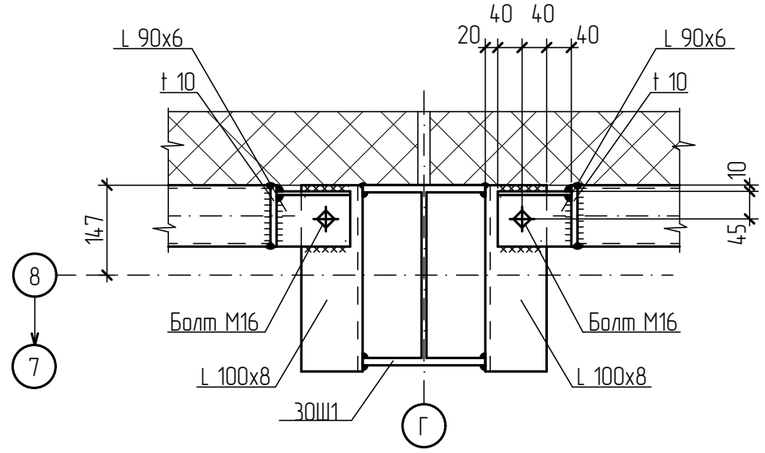

Изм.	Кол.уч	Лист	N.док	Подп.	Дата	П-10/20-КМ
						Производственно-складской комплекс, здание №2 (2-я очередь строительства) по адресу: Московская область, Раменский городской округ, к.н. 50:23:0040332:502
Выполнил		Дуров				Здание №2 — Стадия: Р; Лист: 20; Листов:
Проверил		Васильченко				
ГИП		Васильченко				
						Узел 20 — ООО "ПСК ВИК"
Нормоконтр.		Филиппов				

Взам. инв. N

Подпись и дата

Инв. N подл.

Формат А3

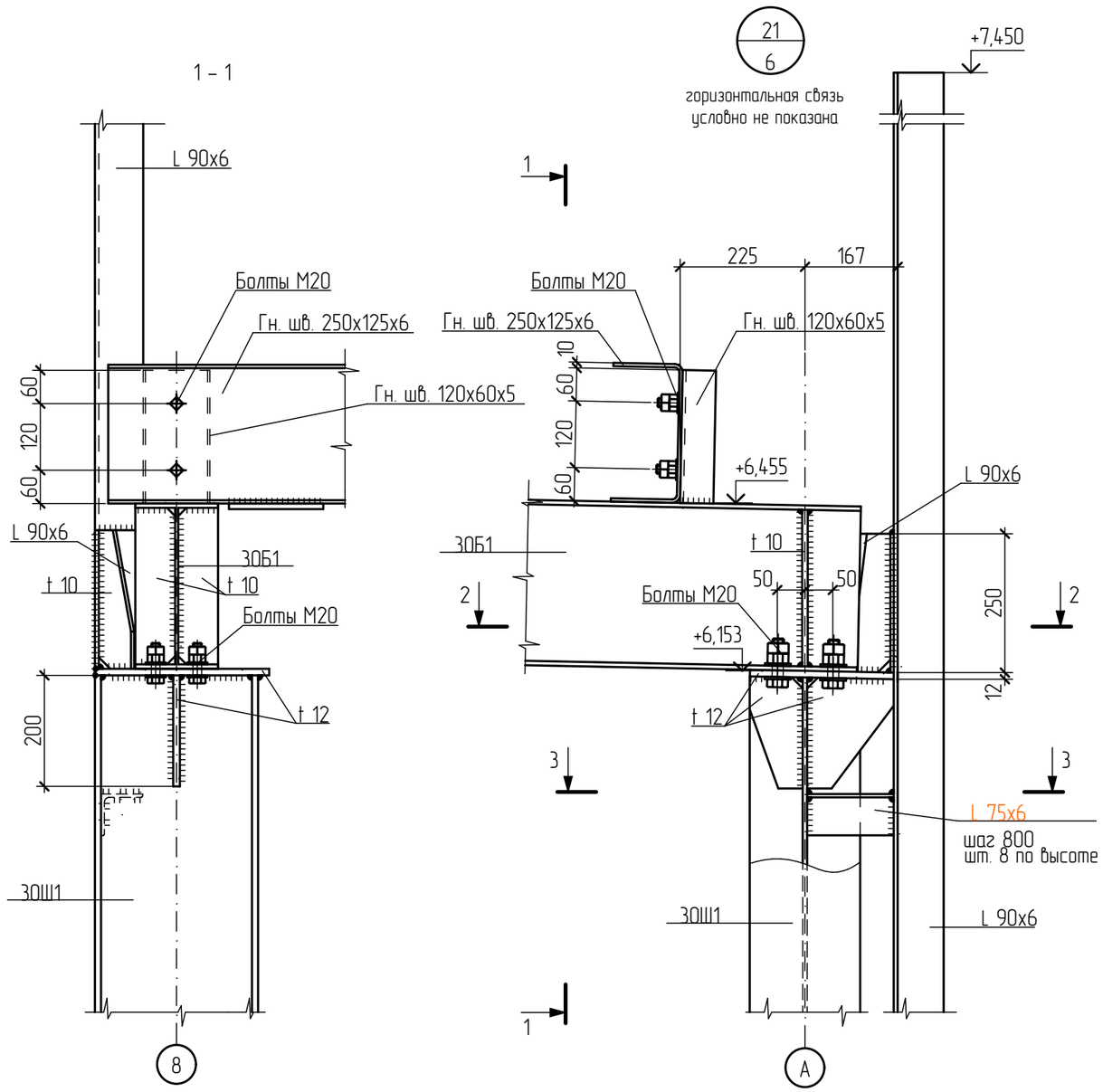

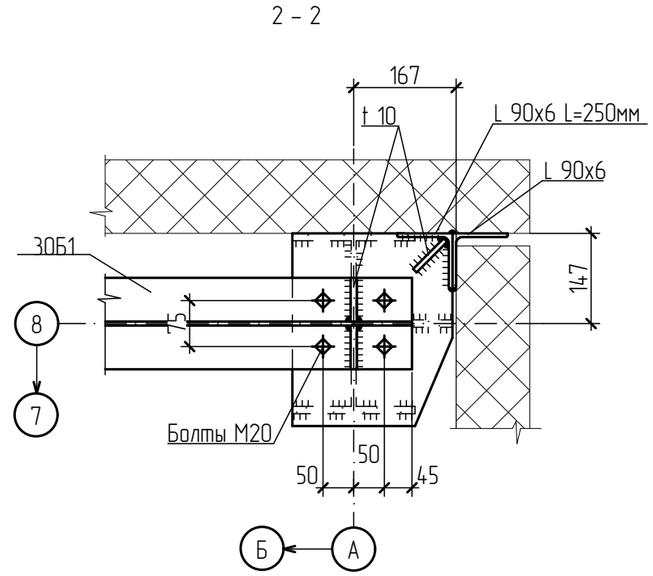

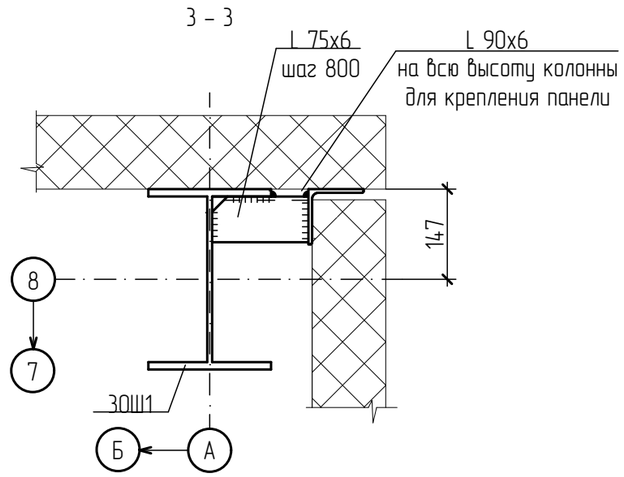

						П-10/20-КМ		
						Производственно-складской комплекс, здание №2 (2-я очередь строительства) по адресу: Московская область, Раменский городской округ, к.н. 50:23:0040332:502		
Изм.	Кол.уч	Лист	N.док	Подп.	Дата			
Выполнил		Дуров				Здание №2	Стадия	Лист	Листов
Проверил		Васильченко					Р	21	
ГИП		Васильченко							
						Узел 21	ООО "ПСК ВИК"	
Нормоконтр.		Филиппов						

Формат А3

Взам. инв. N

Подпись и дата

Инв. N подл.

22
3

Все незамаркированные болты М20

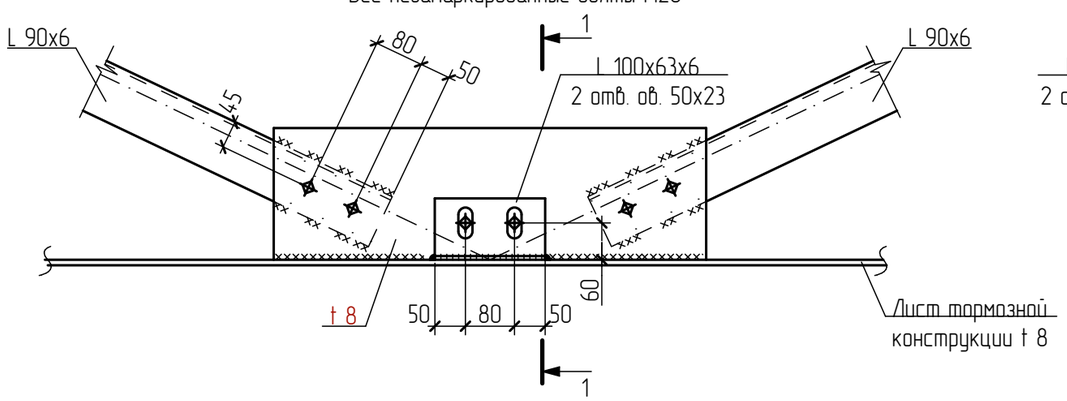

1 – 1

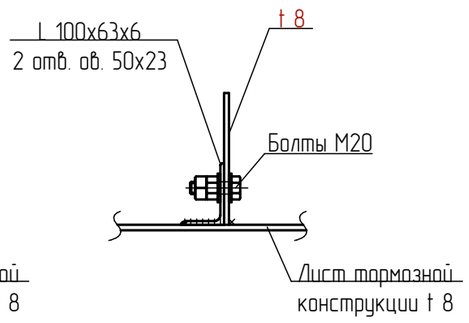

27
5

Все незамаркированные болты М20

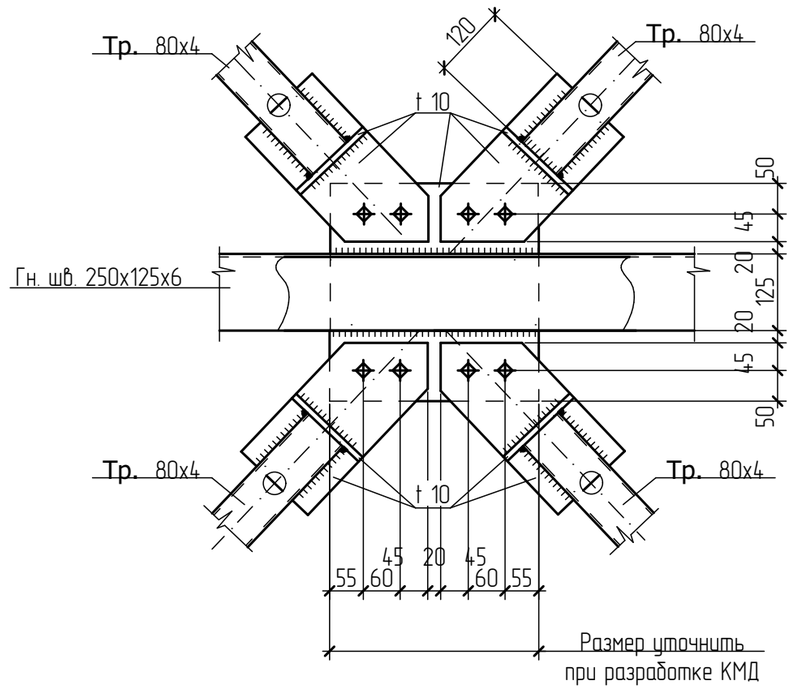

23
3

Все незамаркированные болты М20

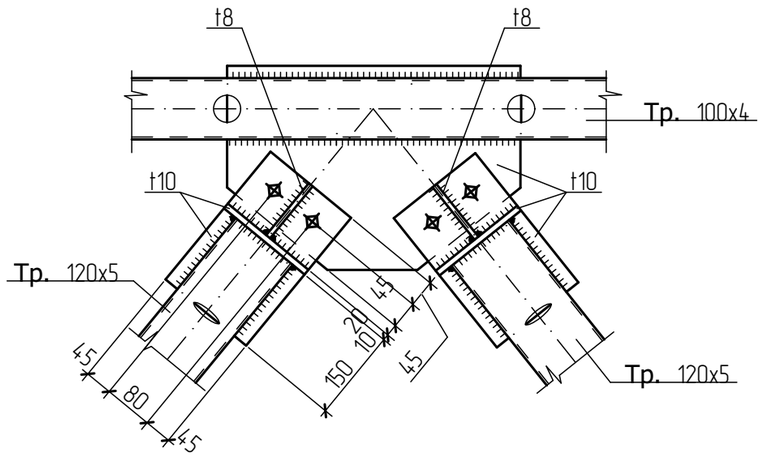

Изм.	Кол.уч	Лист	N.док	Подп.	Дата	П-10/20-КМ
						Производственно-складской комплекс, здание №2 (2-я очередь строительства) по адресу: Московская область, Раменский городской округ, к.н. 50:23:0040332:502
Выполнил		Дуров				Здание №2 — Стадия: Р; Лист: 22; Листов:
Проверил		Васильченко				
ГИП		Васильченко				
Нормоконтр.		Филиппов				Узел 22 — ООО "ПСК ВИК"

Взам. инв. N

Подпись и дата

Инв. N подл.

Формат А3

1 – 1
(ст. кв. 50х50 условно не показана)

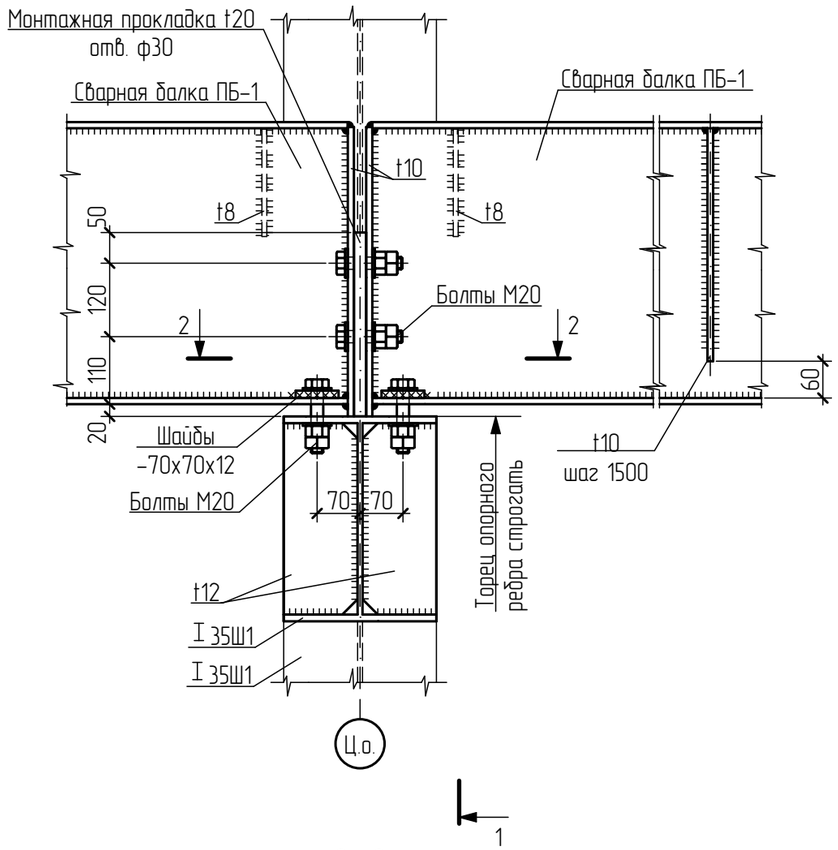

2 – 2

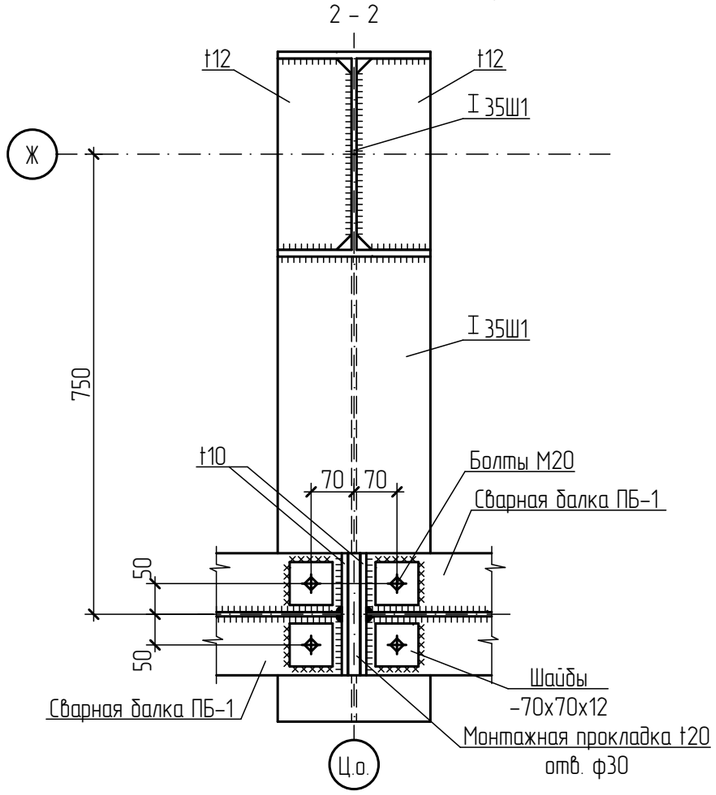

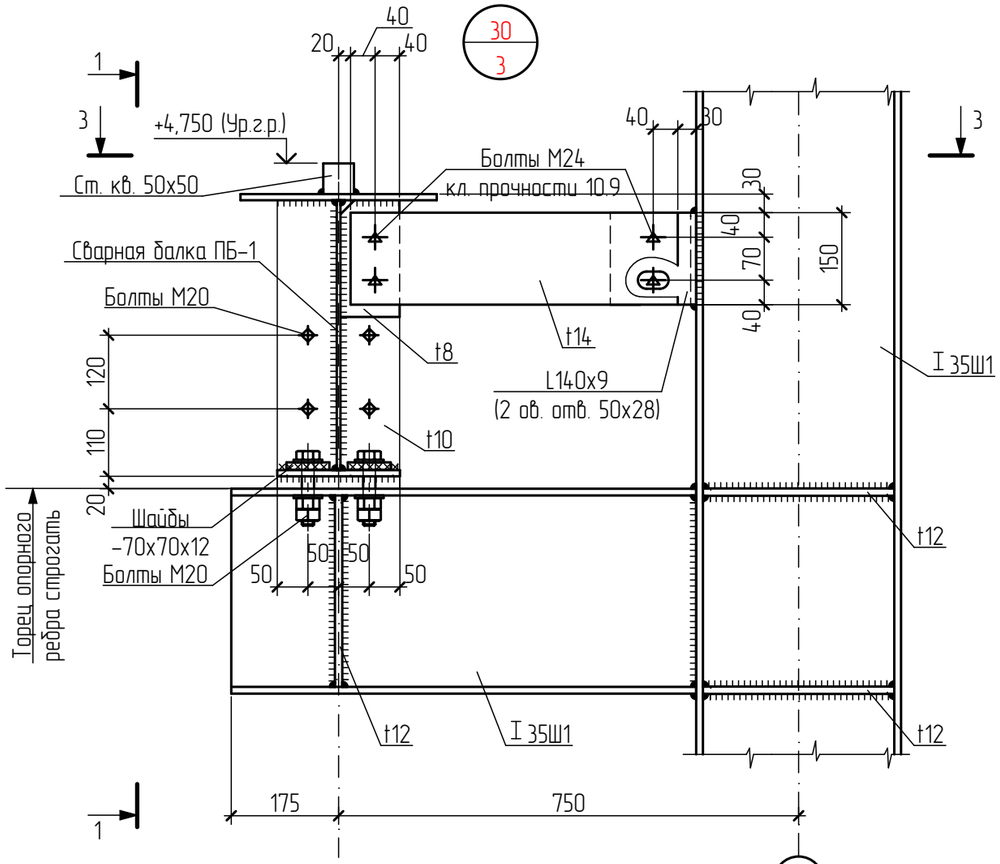

3 – 3
(ст. кв. 50х50 условно не показана)

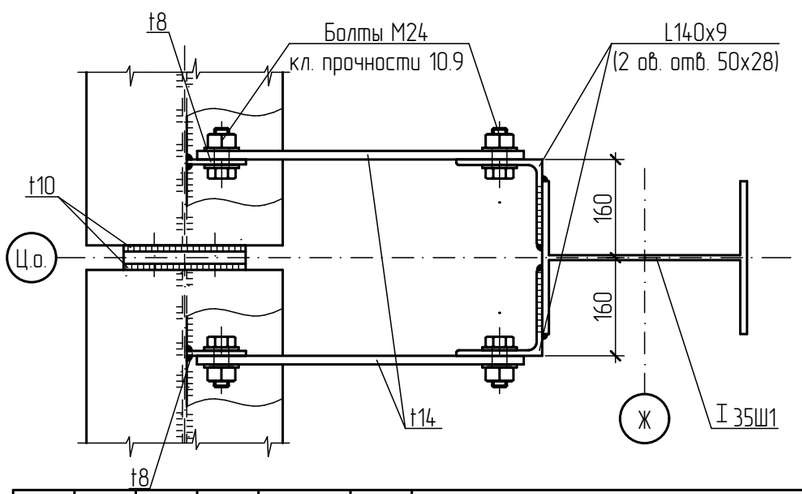

						П-10/20-КМ		
						Производственно-складской комплекс, здание №2 (2-я очередь строительства) по адресу: Московская область, Раменский городской округ, к.н. 50:23:0040332:502		
Изм.	Кол.уч	Лист	N.док	Подп	Дата			
Выполнил		Дуров				Здание №2	Стадия	Лист	Листов
Проверил		Васильченко					Р	23	
ГИП		Васильченко							
						Узел 30	ООО "ПСК ВИК"		
Нормоконтр.		Филиппов							

Формат А3

Взам. инв. N

Подпись и дата

Инв. N подл.

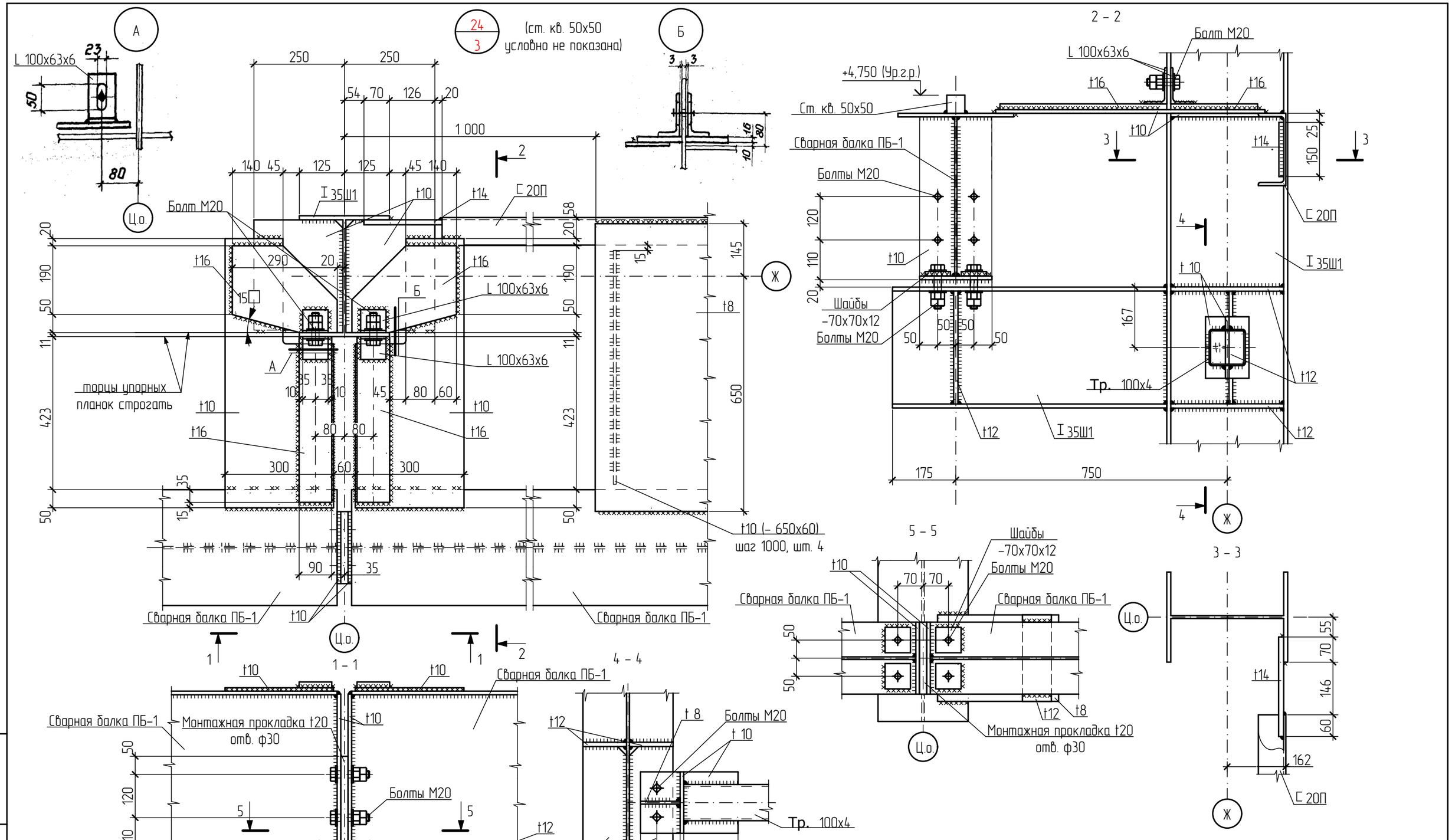

Изм.	Кол.уч	Лист	N.док	Подп	Дата	П-10/20-КМ
						Производственно-складской комплекс, здание №2 (2-я очередь строительства) по адресу: Московская область, Раменский городской округ, к.н. 50:23:0040332:502
Выполнил		Дуров				Здание №2 — Стадия: Р; Лист: 24; Листов:
Проверил		Васильченко				
ГИП		Васильченко				
						Узел 24 — ООО "ПСК ВИК"
Нормоконтр.		Филиппов				

Формат А3

Взам. инв. N | Подпись и дата | Инв. N подл.

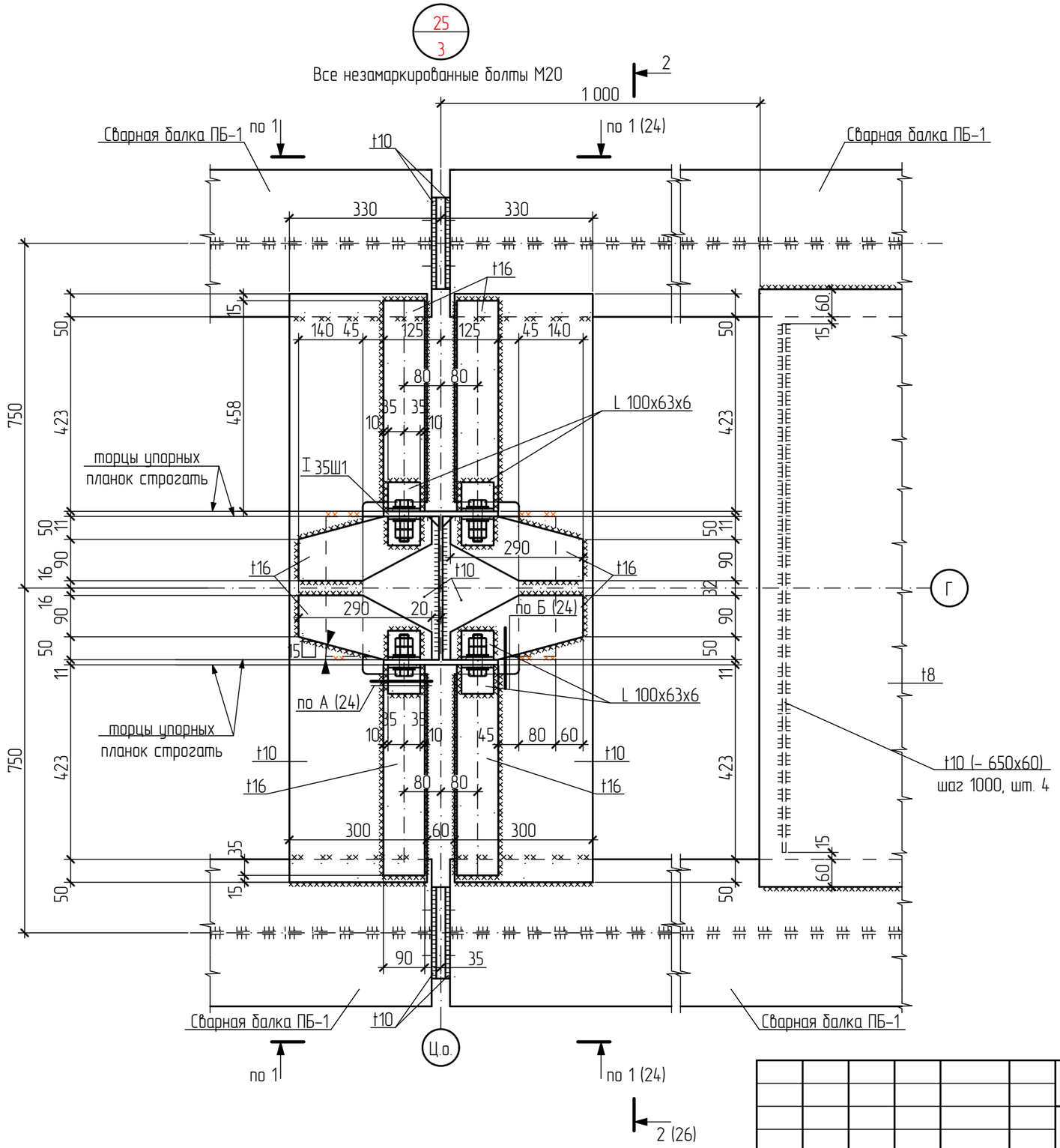

Изм.	Кол.уч	Лист	N.док	Подп.	Дата	П-10/20-КМ
						Производственно-складской комплекс, здание №2 (2-я очередь строительства) по адресу: Московская область, Раменский городской округ, к.н. 50:23:0040332:502
Выполнил		Дуров				Здание №2 — Стадия: Р; Лист: 25; Листов:
Проверил		Васильченко				
ГИП		Васильченко				
Нормоконтр.		Филиппов				Узел 25 — ООО "ПСК ВИК"

Взам. инв. N

Подпись и дата

Инв. N подл.

Формат А3

2 – 2
(Узел 25)

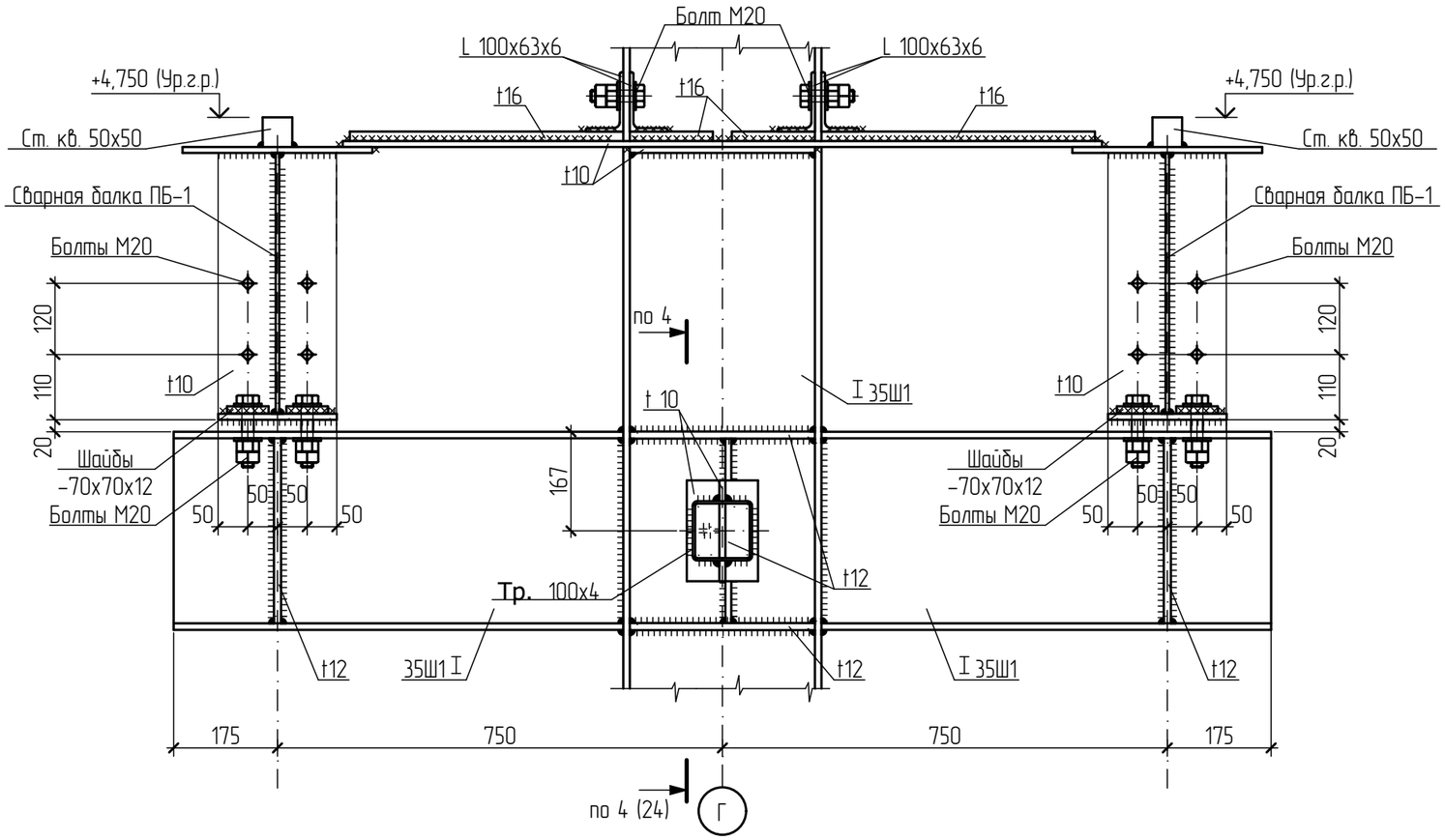

ПРИМЕЧАНИЯ:
1. Сечение замаркировано на л. 25.

						П-10/20-КМ			
						Производственно-складской комплекс, здание №2 (2-я очередь строительства) по адресу: Московская область, Раменский городской округ, к.н. 50:23:0040332:502			
Изм.	Кол.уч	Лист	N.док	Подп.	Дата				
Выполнил		Дуров				Здание №2	Стадия	Лист	Листов
Проверил		Васильченко					Р	26	
ГИП		Васильченко							
						Узел 26	ООО "ПСК ВИК"		
Нормоконтр.		Филиппов							

Взам. инв. N
Подпись и дата
Инв. N подл.

Формат А3

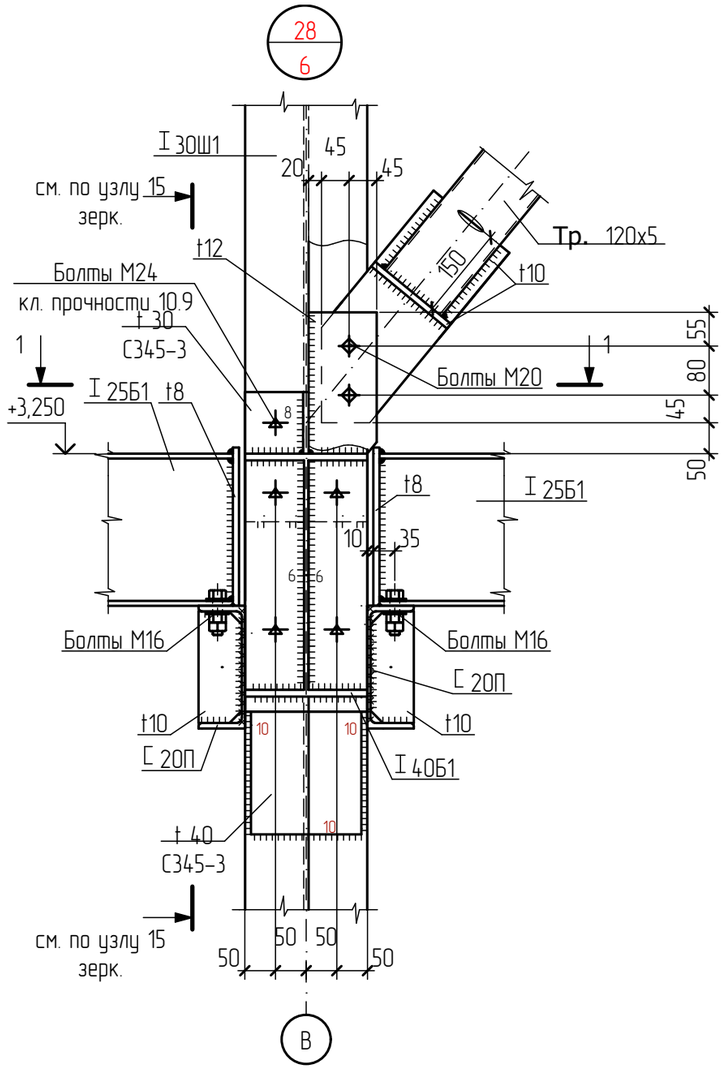

1 – 1

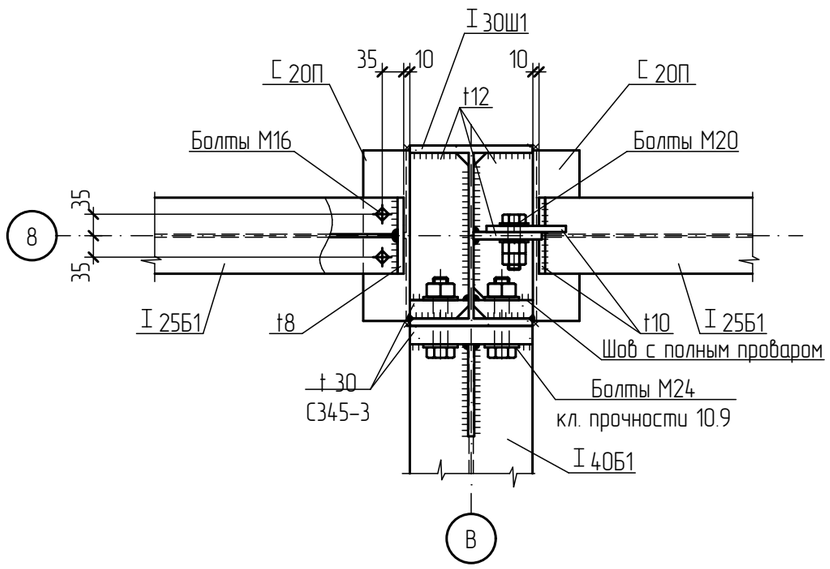

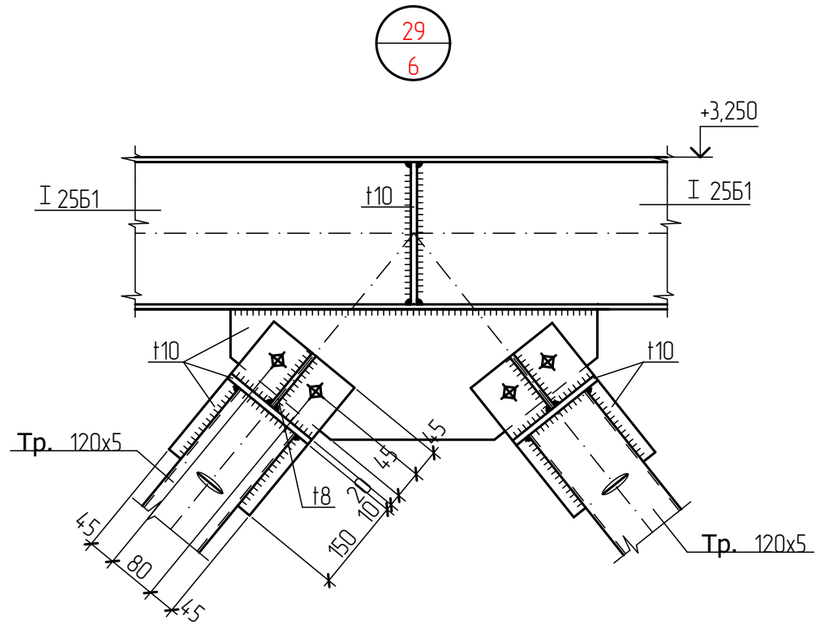

						П-10/20-КМ		
						Производственно-складской комплекс, здание №2 (2-я очередь строительства) по адресу: Московская область, Раменский городской округ, к.н. 50:23:0040332:502		
Изм.	Кол.уч	Лист	N.док	Подп.	Дата			
Выполнил		Дуров				Здание №2	Стадия	Лист	Листов
Проверил		Васильченко					Р	27	
ГИП		Васильченко							
						Узел 28	ООО "ПСК ВИК"		
Нормоконтр.		Филиппов							

Формат А3

Взам. инв. N

Подпись и дата

Инв. N подл.

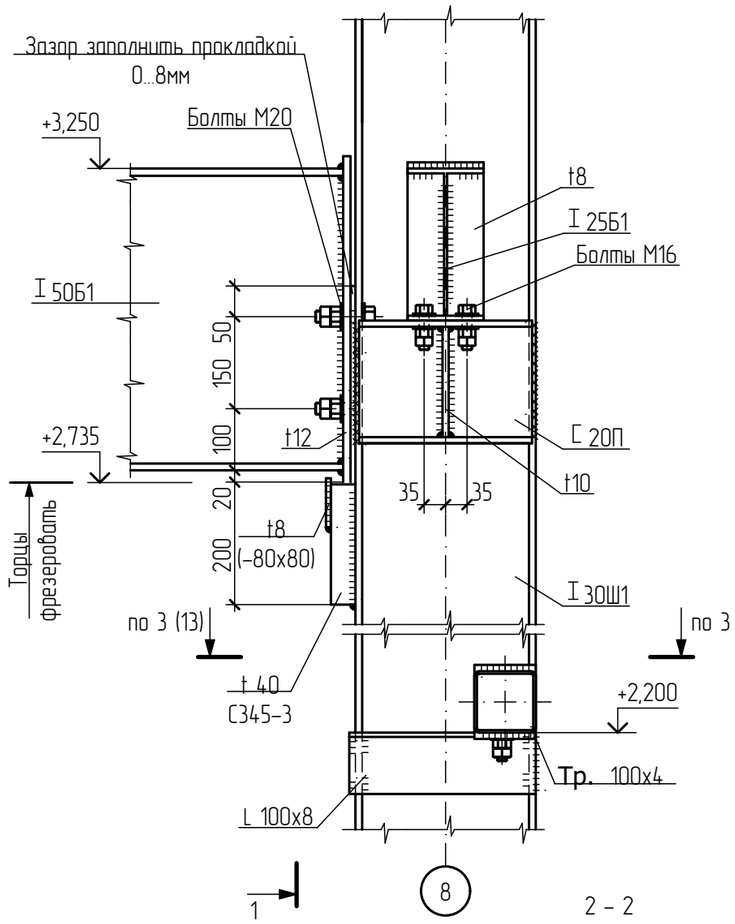

1 – 1

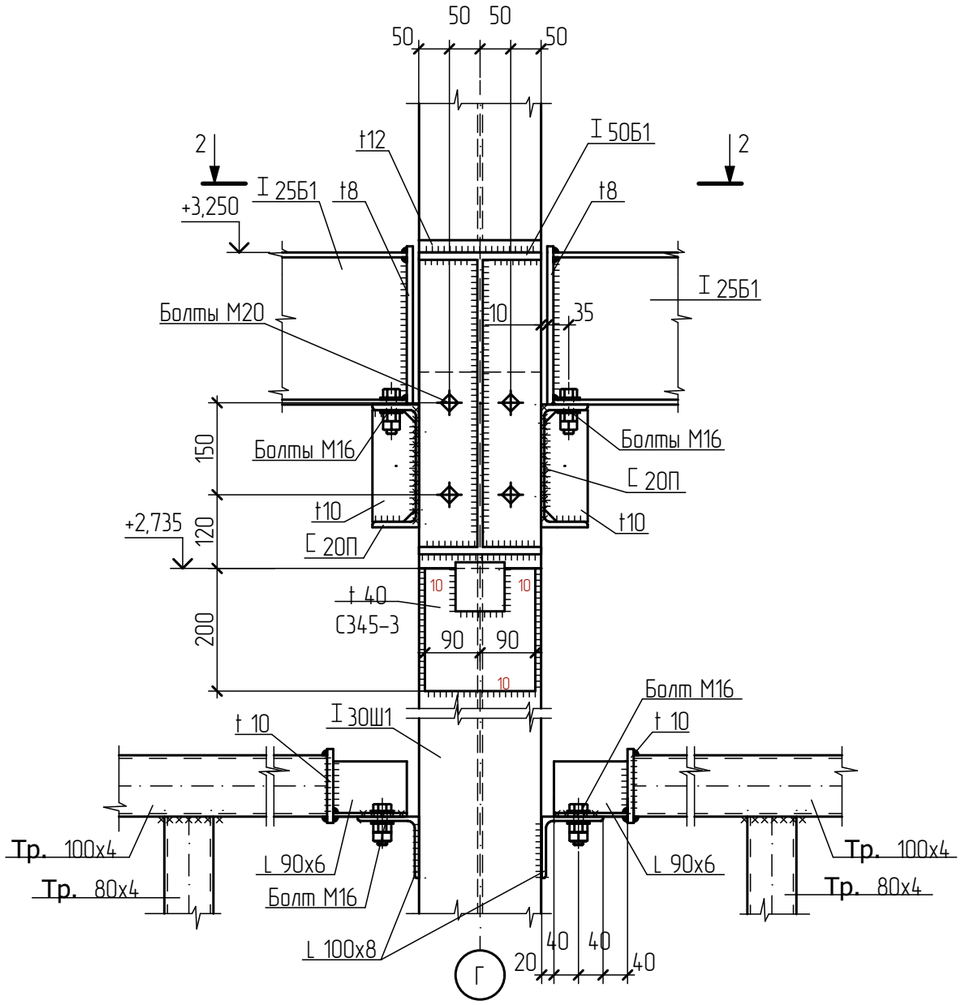

2 – 2

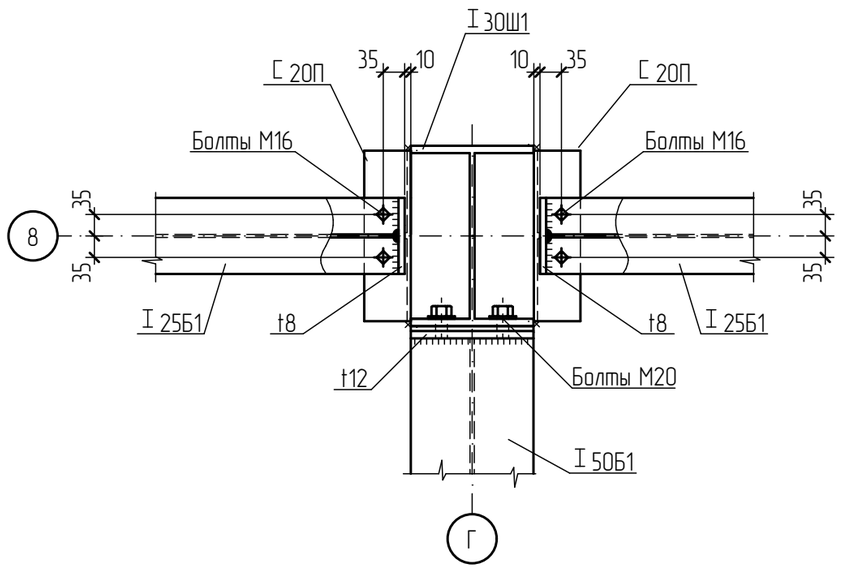

Изм.	Кол.уч	Лист	N.док	Подп.	Дата	П-10/20-КМ
						Производственно-складской комплекс, здание №2 (2-я очередь строительства) по адресу: Московская область, Раменский городской округ, к.н. 50:23:0040332:502
Выполнил		Дуров				Здание №2 — Стадия: Р; Лист: 28; Листов:
Проверил		Васильченко				
ГИП		Васильченко				
Нормоконтр.		Филиппов				Узел 26 — ООО "ПСК ВИК"

Взам. инв. N

Подпись и дата

Инв. N подл.

Формат А3

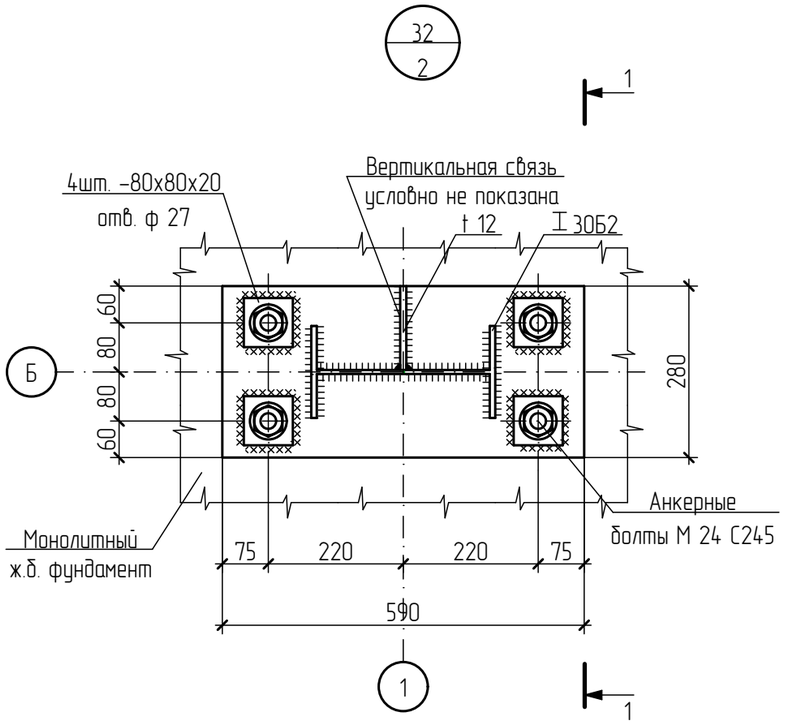

1 - 1

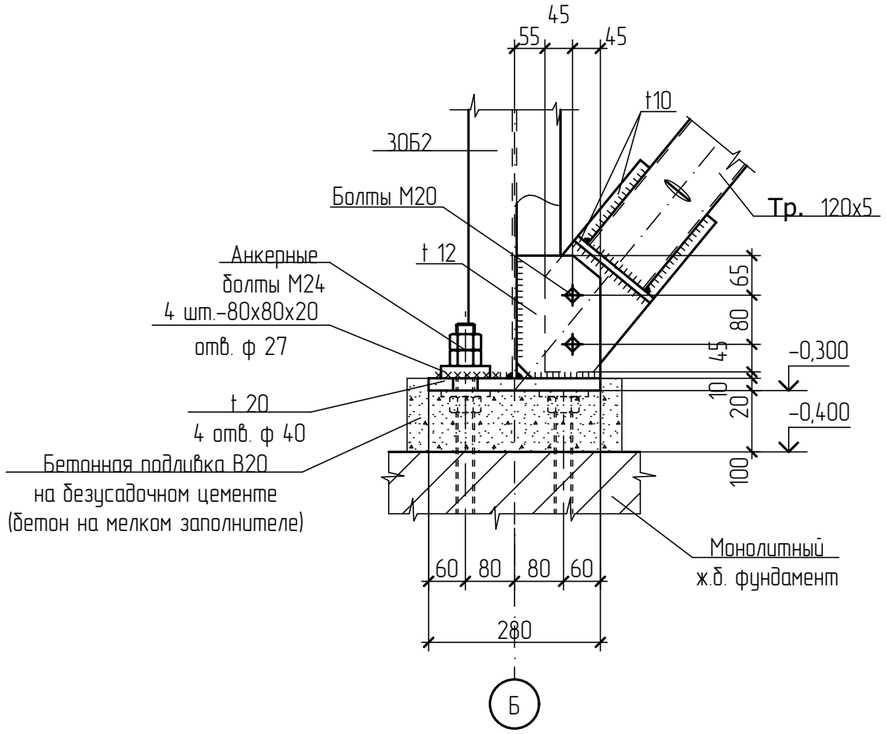

						П-10/20-КМ		
						Производственно-складской комплекс, здание №2 (2-я очередь строительства) по адресу: Московская область, Раменский городской округ, к.н. 50:23:0040332:502		
Изм.	Кол.уч	Лист	N.док	Подп.	Дата			
Выполнил		Дуров				Здание №2	Стадия	Лист	Листов
Проверил		Васильченко					Р	29	
ГИП		Васильченко							
						Узел 32	ООО "ПСК ВИК"	
Нормоконтр.		Филиппов						

Формат А3

Взам. инв. N

Подпись и дата

Инв. N подл.

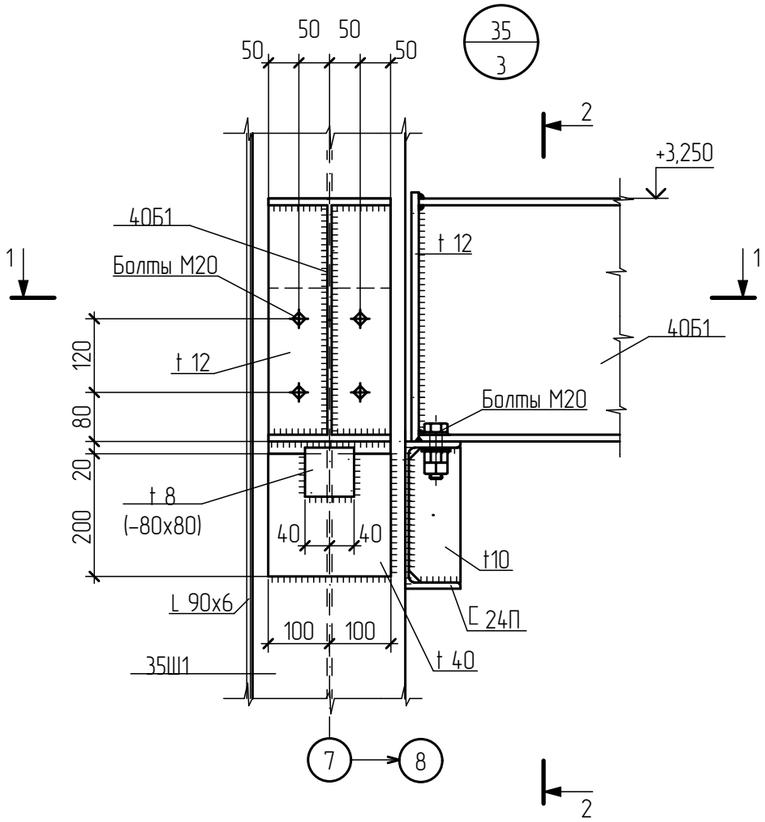

2 – 2

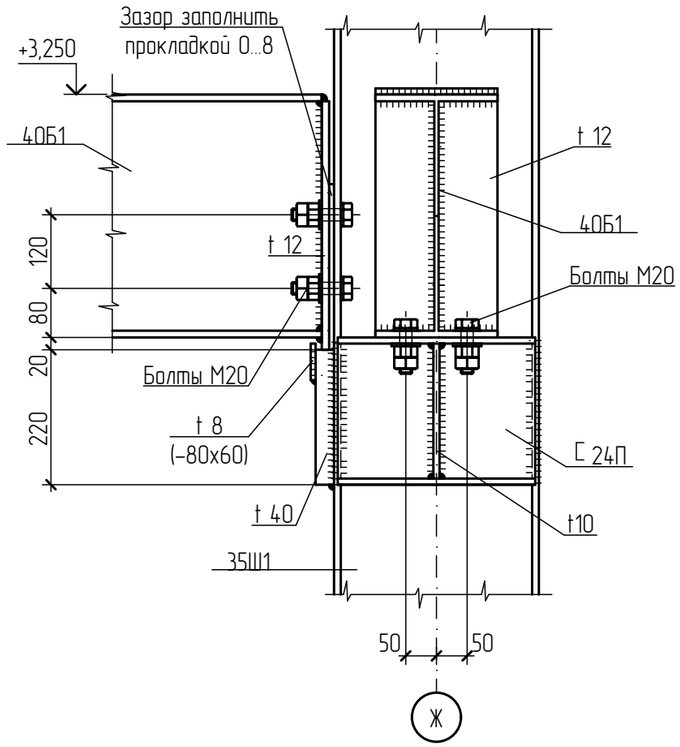

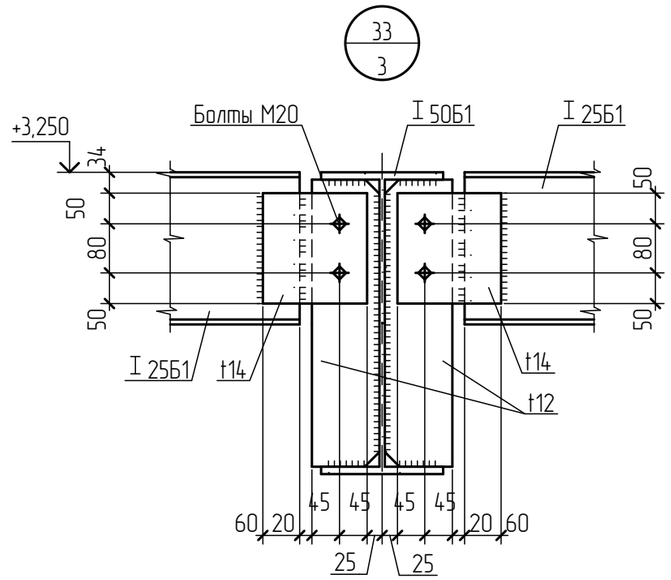

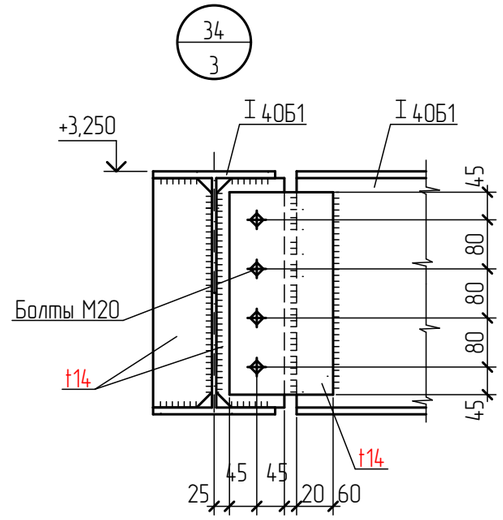

1 – 1

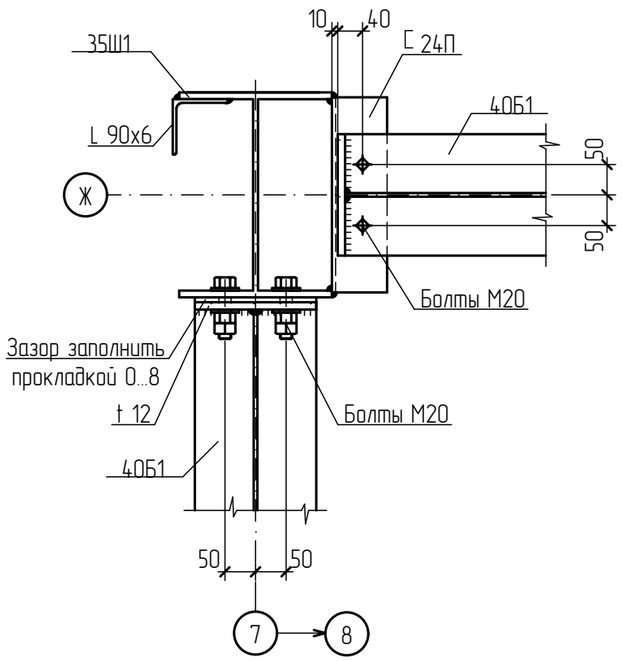

Изм.	Кол.уч	Лист	N док	Подп.	Дата	П-10/20-КМ
						Производственно-складской комплекс, здание №2 (2-я очередь строительства) по адресу: Московская область, Раменский городской округ, к.н. 50:23:0040332:502
Выполнил		Дуров				Здание №2 — Стадия: Р; Лист: 30; Листов:
Проверил		Васильченко				
ГИП		Васильченко				
Нормоконтр.		Филиппов				Узел 35 — ООО "ПСК ВИК"

Формат А3

Взам. инв. N

Подпись и дата

Инв. N подл.

Техническая спецификация стали (Начало)

Вид профиля ГОСТ или ТУ	Марка металла или наименование стали ГОСТ или ТУ	Обозначение профиля, размеры, мм	Масса металла, т					Общая масса, т
			Колонны и стойки	Балки и прогоны	Подкрановые балки	Элементы фахверка	Распорки и связи	
Двутавры широкополочные по СТО АСЧМ 20-93	С 245 ГОСТ 27772-2015	I 30Ш1	4,16					4,16
		I 35Ш1	10,12					10,12
	Итого:		14,28					14,28
Двутавры балочные по СТО АСЧМ 20-93	С 245 ГОСТ 27772-2015	I 30Б2	0,98					0,98
	Итого:		0,98					0,98
Двутавры балочные по СТО АСЧМ 20-93	С 255 ГОСТ 27772-2015	I 25Б1		3,00				3,00
		I 30Б1		3,11				3,11
		I 40Б1		3,06				3,06
		I 50Б1		0,44				0,44
	Итого:			9,61				9,61
Трубы стальные замкнутые сварные квадратного сечения по ГОСТ 30245-2003	С 245 ГОСТ 27772-2015	□ 120х5				0,63	0,97	1,60
		□ 100х4				4,88	2,97	7,85
		□ 80х4				1,18	1,64	2,82
	Итого:					6,69	5,58	12,27
Сталь угловая неравнополочная по ГОСТ 8510-86	С 255 ГОСТ 27772-2015	L 100х63х6			0,05			0,05
	Итого:				0,05			0,05
Швеллеры стальные горячекатаные с параллельными гранями полок по ГОСТ 8240-97	С 245 ГОСТ 27772-2015	[20П	0,02	0,09	0,63			0,74
		[24П		0,04				0,04
	Итого:		0,02	0,13	0,63			0,78
Швеллеры стальные гнутые равнополочные по ГОСТ 8278-83	С 245 ГОСТ 27772-2015	гн. [250х125х6		13,21				13,21
		гн. [100х50х6		0,08				0,08
		гн. [200х80х6		0,27				0,27
		гн. [120х60х5		0,06				0,06
	Итого:			13,62				13,62
Сталь угловая равнополочная по ГОСТ 8509-93	С 245 ГОСТ 27772-2015	∟ 50х5				0,02		0,02
		∟ 63х5					0,04	0,04
		∟ 75х6	0,02					0,02
		∟ 90х6	0,57			0,77	0,48	1,82
		∟ 100х8	0,50					0,50
		∟ 140х9	0,05					0,05
	Итого:		1,14			0,79	0,52	2,45

1. Масса металла не учитывает расход на раскрой и отходы, на сварные швы 1%
2. Масса металла уточняется после разработки КМД

Взам. инв. N

Подпись и дата

Инв. N подл.

Изм.	Кол.уч	Лист	N.док	Подп.	Дата
ГИП					
Разраб.					
Н. контр.					

П-02/19-КМ

Производственно-складской комплекс, здание №1 (1-я очередь строительства) по адресу: Московская область, Раменский городской округ, к.н. 50:23:0040332:502

Стадия	Лист	Листов
П	31	

Спецификация металлопроката

ООО "ВИК"

Техническая спецификация стали (Окончание)

Вид профиля ГОСТ или ТУ	Марка металла или наименование стали ГОСТ или ТУ	Обозначение профиля, размеры, мм	Масса металла, т					Общая масса, т
			Колонны и стойки	Балки и прогоны	Подкрановые балки	Элементы фахверка	Распорки и связи	
Сталь листовая горячекатанная по ГОСТ 19903-74*	С 345 ГОСТ 27772-2015	t6		2,83				2,83
		t8		1,56				1,56
		t10		4,56				4,56
		t12	0,02	1,93				1,95
		t16		0,57				0,57
		t30	0,10	0,24				0,34
		t40	0,14					0,14
	Итого:		0,26	11,69				11,95
Сталь листовая горячекатанная по ГОСТ 19903-74*	С 255 ГОСТ 27772-2015	t6		0,03	3,10			3,13
		t8	0,0008	0,14	2,67			2,81
		t10	0,0003	0,15	7,60			7,75
		t12	0,047	0,37	0,06			0,43
		t14		0,13	0,13			0,26
		t16			0,49			0,49
		t20			0,21			0,21
	Итого:			0,82	14,26			15,08
Сталь листовая горячекатанная по ГОСТ 19903-74*	С 245 ГОСТ 27772-2015	t6	0,03	0,07				0,10
		t8	0,01	0,07		0,01	0,08	0,17
		t10	0,37	0,25		0,16	1,29	2,07
		t12	1,96			0,12		2,08
		t16	0,13					0,13
		t20	1,57					1,57
	Итого:		4,07	0,39		0,29	1,37	6,12
Масса металла			20,75	36,26	14,94	7,77	7,47	87,19
В том числе по наименованию стали	С 245 ГОСТ 27772-2015		20,49	14,14	0,63	7,77	7,47	50,50
	С 255 ГОСТ 27772-2015			10,43	14,31			24,74
	С 345 ГОСТ 27772-2015		0,26	11,69				11,95

1. Масса металла не учитывает расход на раскрой и отходы, на сварные швы 1%
2. Масса металла уточняется после разработки КМД

Взам. инв. N

Подпись и дата

Инв. N подл.

Изм.	Кол.уч	Лист	N.док	Подп.	Дата
Выполнил		Дуров			
Проверил		Васильченко			
ГИП		Васильченко			
Нормоконтр.		Филиппов			

П-10/20-КМ

Производственно-складской комплекс, здание №2
(2-я очередь строительства) по адресу: Московская область, Раменский городской округ, к.н. 50:23:0040332:502

Здание №2	Стадия	Лист	Листов
	Р	32	

Спецификация металлопроката

ООО "ПСК ВИК"

Формат А3